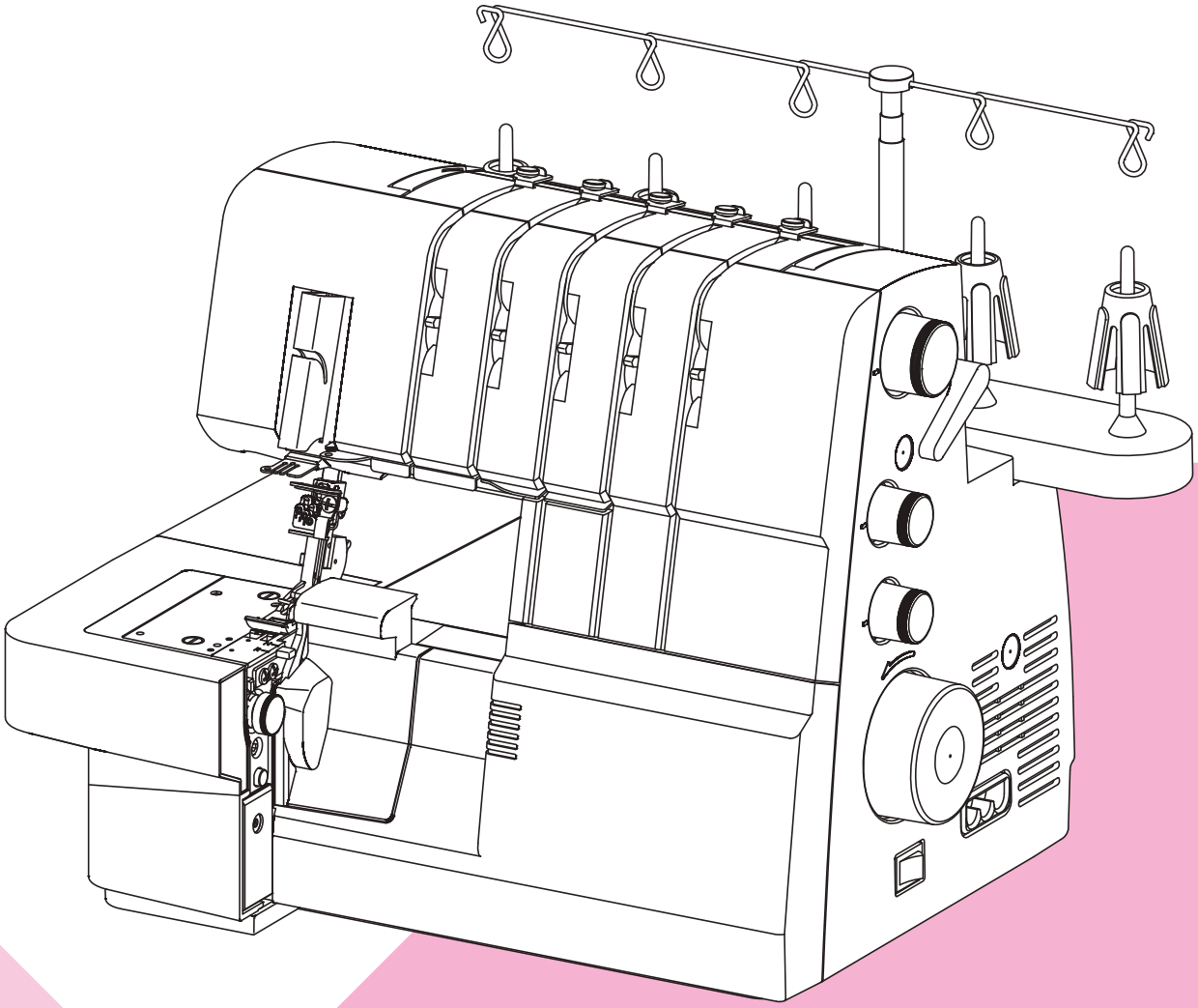
NÁVOD NA OBSLUHU

Overlock a coverlock MK4075



ÚVOD

Ďakujeme Vám, že ste si kúpili tento šijací stroj - overlock a coverlock MK4075.

Tento stroj je určený pre použitie v domácnosti a umožní vám šiť dokonale všetky látky od ľahkých po ťažke (od jemných bavlnených tkanín až po denim).

V tejto príručke nájdete informácie pre optimálne využitie stroja a jeho údržbu. Ak chcete využiť všetky možnosti stroja, starostlivo si ju prečítajte skôr, ako stroj začnete používať.

Pre bližšie zoznámenie so strojom je najvhodnejšie vyskúšať si jednotlivé funkcie opísané v príručke.

Pre zaistenie technického vývoja a ďalšie modernizácie si výroba vyhradzuje právo v prípade potreby zmeniť bez predchádzajúceho upozornenia a záväzkov vzhľad, technické prevedenie alebo príslušenstva tohto stroja.

RECYKLÁCIA



Nelikvidujte elektrické spotrebiče ako netriedený komunálny odpad, používajte zariadenie pre separovaný zber.

Informácie týkajúce sa dostupných zberných miest obdržíte od miestneho správneho úradu. Ak sú elektrické spotrebiče zlikvidované na skládkach, nebezpečné látky môžu preniknúť do podzemnej vody a dostať sa do potravinového reťazca a poškodiť vaše zdravie a blaho.

Pri výmene starých spotrebičov za nové je predajca zo zákona povinný prinajmenšom bezplatne vziať späť váš starý spotrebič k likvidácii.

www.brother-czech.cz
Sieťová technika Brother s.r.o.

DÔLEŽITÉ BEZPEČNOSTNÉ POKYNY OBSLUHY

Ak používate šijací stroj, vždy by ste mali dodržiavať nasledujúce bezpečnostné opatrenia.

Takisto si pred prvým použitím stroja prečítajte tento návod.

POZOR - aby ste zamedzili prípadnému úrazu elektrickým prúdom, tak:

1. Šijací stroj nenechávajte zbytočne pripojený k elektrickej sieti. Sieťovú šnúru vždy odpojte bezprostredne po použití stroja a pred jeho čistením.

UPOZORNENIE - dodržujte nasledujúce pokyny, aby ste tak zamedzili prípadnému zraneniu obsluhy, úrazu elektrickým prúdom či zahoreniu stroja:

1. Nepoužívajte stroj ako hračku. Zvýšená pozornosť je tiež nevyhnutná, keď so strojom šijú deti alebo keď je používaný v ich prítomnosti.

2. Stroj používajte iba na účel, ku ktorému je určený a ktorý je popísaný v tomto návode. Pri zaobchádzaní so strojom sa vyvarujte akýchkoľvek silných nárazov či pádov.

3. Nikdy stroj nepoužívajte, ak je poškodená nejaká časť stroja, prívodná šnúra alebo vidlica či došlo k jej styku s vodou. V prípade takéhoto poškodenia doručte stroj na kontrolu, preskúšanie či opravu do servisu.

4. Stroj neprevádzkujte, ak je upchatá vetracia mriežka. Udržujte vetracie otvory v kryte stroja aj pedála regulátora rýchlosti voľne, bez nahromadených čiastočiek textilného prachu.

5. Dbajte na to, aby sa vám do otvorov v kryte stroja nedostali či nespadli akékoľvek predmety.

6. Stroj neprevádzkujte vonku. Vyvarujte sa tiež pôsobeniu priameho slnečného žiarenia alebo horúceho vzduchu z nejakého tepelného zdroja, a to aj vtedy, keď je stroj v pokoji.

7. So strojom nepracujte, ak ste ho tesne predtým čistili sprejom alebo iným čistiacim prostriedkom. Pri čistení stroja používajte iba neutrálne prostriedky a mäkkú handričku, nemožno použiť rozpúšťadlá alebo riedidlá.

8. Stroj od siete odpájajte tak, že vypínač najprv prepnite do polohy „0“ a až potom vytiahnite vidlicu zo zásuvky.

9. Vidlicu zo zásuvky nevyťahujte ťahaním za šnúru. Pri odpájaní uchopte vidlicu, nie šnúru.

10. Pri šití sa nedotýkajte žiadnych častí stroja, ktoré sa pohybujú. Opatrnosť je potrebná najmä v blízkosti ihly, ktorá sa môže pri šití aj zlomiť.

11. Dbajte na to, aby ste stroj nepoužívali s poškodenou stehovou doskou. Poškodená stehová doska môže spôsobiť, že sa vám budú lámať ihly.

12. Zásadne nepoužívajte ihly, ktoré sú ohnuté či inak poškodené (tupé).

www.brother-czech.cz
Brother Czech-Slovak Technical Center s.r.o.

13. Počas šitia za látku neťahajte žiadnym smerom. Môže to spôsobiť vybočenie ihly a následne jej zlomenie.

14. Ak vykonávate nejakú operáciu s ihlou alebo v jej blízkosti (navliekanie nite, výmena nite alebo šijacej pätky, nasadzovanie cievky spodnej nite a pod.), stroj vypnite (vypínač do polohy „0“).

15. Keď na stroji odstraňujete kryty, aby ste ho premazali či vykonali na ňom nastavenie podľa tohto návodu, vždy ho predtým odpojte od siete.

16. Tento prístroj nie je určený na to, aby ho používali deti alebo indisponované osoby bez dohľadu.

17. Vždy dbajte na to, aby sa deti so šijacím strojom nehrali.

18. Prístroj nerozoberajte.

"ÚDRŽBA SPOTREBIČOV S DVOJITOU IZOLÁCIÍ (S výnimkou typov pre USA a Kanadu)"

Pri zariadeniach s dvojitou izoláciou je použité dvoch vrstiev izolantu namiesto uzemnenia. Zariadenia sú navrhnuté tak, aby nebolo nutné ich pripájať zvláštnym uzemňovacím vodičom.

Servisovanie zariadenia s dvojitou izoláciou vyžaduje extrémne starostlivý prístup a znalosť systému a z týchto dôvodov sa smie vykonávať iba kvalifikovanými servisnými technikmi.

Pri výmene častí výrobku s dvojitou izoláciou smie byť použité iba identické náhradné diely. Zariadenie s dvojitou izoláciou je označený slovami DOUBLE INSULATION (DVOJITÁ IZOLÁCIA) alebo DOUBLE INSULATED (DVOJITÁ IZOLÁCIA). Takéto zariadenie je tiež opatrené symbolom dvojitej izolácie (štvorec vo štvorci).

www.brother-czech.cz
Šicí technika Brother s.r.o.

DÔLEŽITÉ UPOZORNENIE:

Tento šijací stroj je určený na použitie v domácnostiach

1. Vlastnými silami zástrčku nijak neupravujte.

2. Pri šití starostlivo sledujte ihly.

3. Nedotýkajte sa ručného kolieska, ihiel, nožov alebo iných pohyblivých častí.

4. Stroj vypnite alebo vytiahnite sieťovú vidlicu zo zásuvky, ak:

ste prácu so strojom ukončili

vykonávate výmenu ihly alebo inej časti (príslušenstva) stroja,

pri šití došlo k výpadku prúdu

stroj kontrolujete alebo čistíte,

ponechávate stroj bez dozoru,

5. Na ovládací pedál stroja nič nepokladajte.

6. Sieťovú šnúru stroja zapájajte vždy do zásuvky, ktorá sa nachádza v tesnej blízkosti stroja.

7. Nepoužívajte predlžovaciu šnúru.

8. Ak do stroja vnikla voda, okamžite ho odpojte od siete a kontaktujte autorizovaný servis.

9. Neťahajte za šnúru.

10. Šnúru neohýbajte ani za ňu neťahajte.

11. Nedotýkajte sa vidlice sieťovej šnúry mokrými rukami.

12. Stroj umiestnite v blízkosti sieťovej zásuvky.

13. Stroj neumiestňujte na nestabilný povrch.

14. Nenasadzujte mäkký kryt.

15. Ak počujete neobvyklý zvuk alebo prístroj vykazuje nezvyčajný stav, kontaktujte autorizovaný servis.

www.brotherczech.cz
Šicí technika Brother s.r.o.

OBSAH

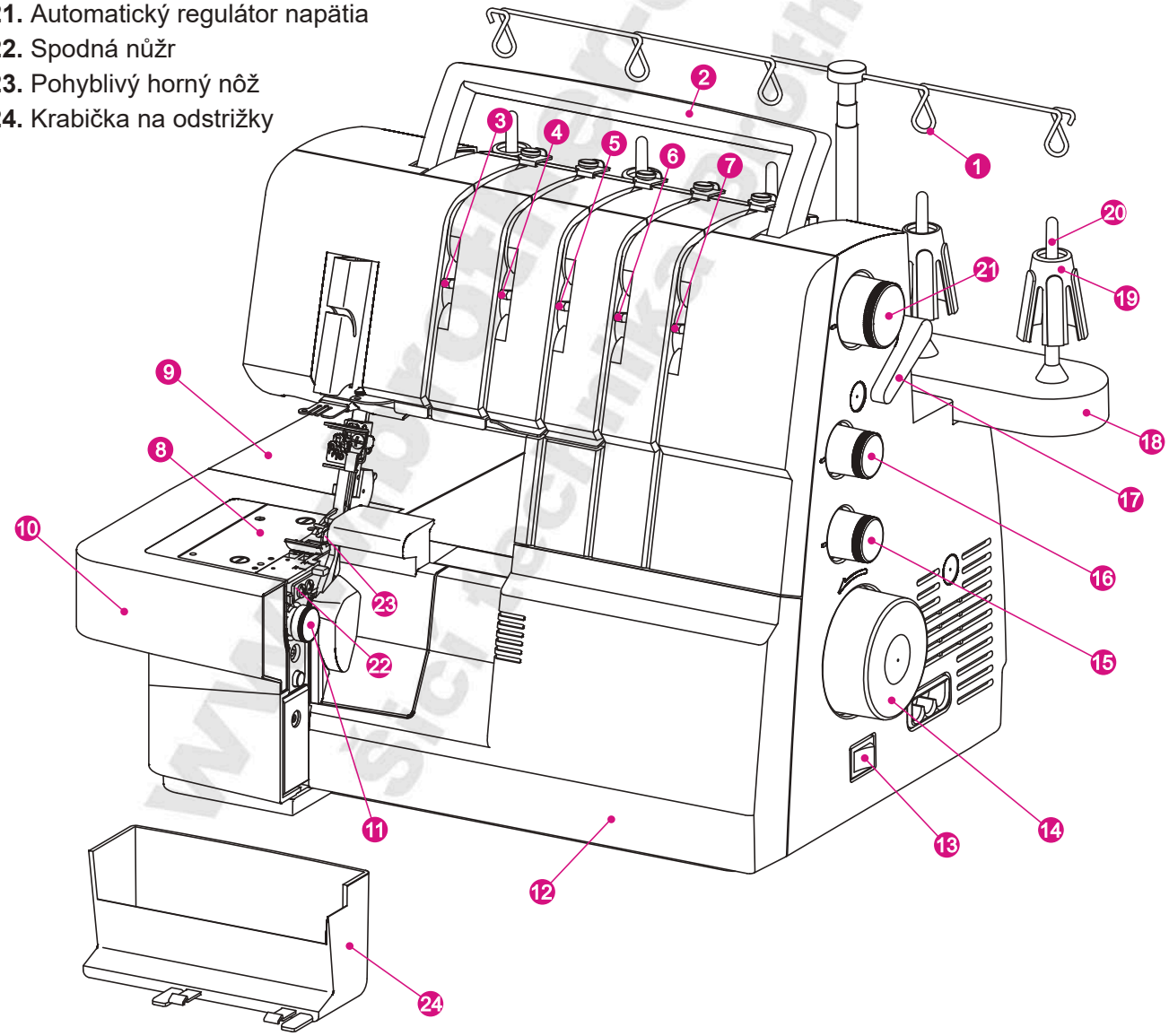
1. HLAVNÉ ČASTI 6
Popis stroja 6
Voľné rameno 7
Hlavnej části za krytom chapača 8
2. PRÍSLUŠENSTVO 8
3. VOLITEĽNÉ PRÍSLUŠENSTVO - OVERLOCK 9
Prítlačné pätky obnitkovací 9
Prídavný stolík 9
VOLITEĽNÉ PRÍSLUŠENSTVO - COVERLOCK 10
Prítlačné pätky pre krycie steh 10
Prídavný stolík 10
4. IHLY 11
5. PRÍPRAVA NA ŠITIE 11
6. TELESKOPICKÝ DRŽIAK NITÍ 12
7. PRÍPRAVA NA NAVLIEKANIE STROJA 12
Nastavenie vodiaceho držiaka nití 12
Protišmyková sieťka 12
Krycie tanierik 13
8. AKO SUNDAT A VYMENIŤ PRIHRÁDKU NA ODREZKY 13
Výmena 13
Odmontovanie 13
9. AKO OTVORIŤ A ZATVORIŤ KRYT CHAPAČA 13
Otvorenie krytu chapača 13
Zatvorenie krytu chapača 13
10. ODSTRÁNENIE A VLOŽENIE IHIEL 14
Pozícia ihly 14
Odstránenie ihly 14
Vloženie ihly 15
11. ZDVIH PŘÍTLAČNEJ PÄTKY 15
12. VÝMENA PŘÍTLAČNEJ PÄTKY 15
13. AKO VYRADIŤ POHYBLIVÝ NÔŽ Z FUNKCIE 16
Umiestnenie nože do nefunkčné polohy 16
Umiestnenie nože do funkčné polohy 16
14. PREMENA HORNÉHO CHAPAČA NA PREVODNÍK NA DVOUNITNÝ STEH 16
Použitie prevodníka na dvounitný steh 16
Odpojenie prevodníka 16
15. HORNÝ CHÁPAČ 17
Deaktivácia horného chápača 17
Aktivácia horného chápača 17
16. ŠTANDARDNÉ OBŠÍVÁNIE A ŠITIE LEMOV 17
Štandardné obšívánie 17
Šitie lemov 17
Výmena krytu B pre plochý / cover steh 18
17. NAVLIEKANIE STROJA - VŠEOBECNE 18
18. NAVLIEKAČ IHIEL 30
19. VÝMENA NITÍ NADVÄZOVANÍM 31
20. NASTAVENIE DĹŽKY STEHU 31
21. ZOSILNENIE ŠVU 32
Obšívanie lemovkou 32
22. NASTAVENIE ŠÍRKY STEHU 32
Nastavenie šírky stehu zmenou polohy ihly 32
Nastavenie šírky stehu ovládacím gombíkom 32
23. VÝBER STEHU 33
Praktická tabuľka nastavenie 36
24. SKÚŠOBNÉ ŠITIE A UKONČENIE RETIAZKOU 37
Skúšobné šitie 37
Ukončenie retiazkou 37
25. ŠITIE VALCOVÉHO LEMU 38
26. ŠITIE KRYCIEHO STEHU 38
Nastavenie stroja 38
Zaistenie konca švu 38
27. ŠITIE PLOCHÝM STEHOM 39
28. NASTAVENIE TLAKU PRÍTLAČNÉ PÄTKY 40
29. DIFERENCIÁLNE PODÁVANIE 40
Naberanie obnitkovanie (pružný, elastický materiál, pletenina) 40
Strečové obnitkovanie (ľahký materiál) 40
30. ODPORÚČANÉ NASTAVENIE NAPÄTIA 41
Dvounitný retiazkový steh 41
Dvounitný ztažený overlockový 41
Dvounitný overlockový 42
Dvounitný plochý 42
Trojnitný overlockový 43
Trojnitný plochý 43
Trojnitný pružný 44
Štvorniťový overlockový 44
Štvorniťový zaisťovacie steh 45
5-nitný bezpečnostný steh 45
Krycie steh široký a krycie steh úzky 46
Trojnitný krycie steh 46
Úzky steh a rolovacie steh 47
31. ÚDRŽBA STROJA 48
Čistenie 48
Mazanie 48
Výmena horného pohyblivého nože 48
Uloženie stroja 49
Servis 49
32. ODSTRAŇOVANIE PORÚCH 49
33. ŠPECIFIKÁCIA 50
34. ROZMERY PRÍSTROJE 50

www.brother-czech.cz
Šicí techniku prodáváme s.r.o.

1. HLAVNÉ ČASTI

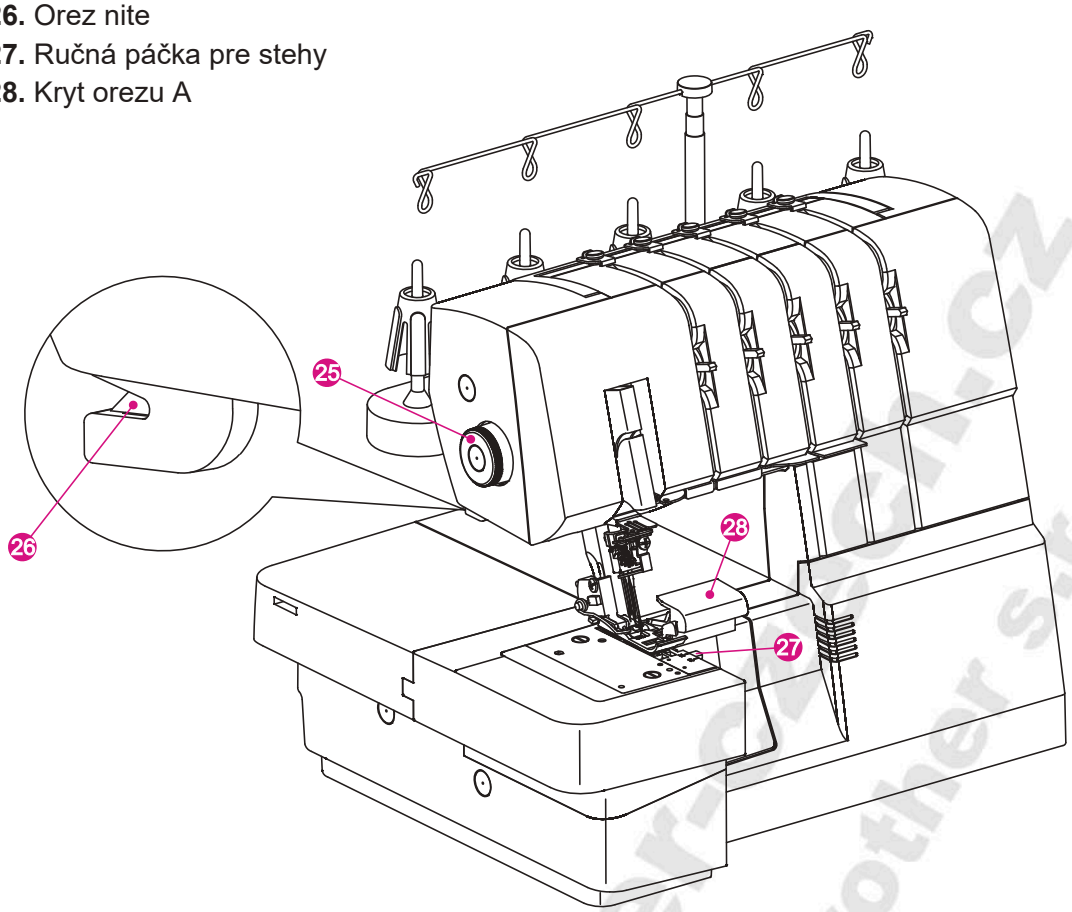
POPIS STROJA

1. Držiak a vodič nití
2. Rukoväť
3. Ovládač napätie nite ľavej ihly (oranžový)
4. Ovládač napätie nite pravej ihly (modrý)
5. Ovládač napätie nite horného chapača (zelený)
6. Ovládač napätie nite spodného chapača (červený)
7. Ovládač napätie nite coverlockového chápadla (hnedý)
8. Stehová doska
9. Pracovná doska
10. Prídavný šijacie stolík
11. Ovládač šírky orezu
12. Kryt chapača
13. Hlavný vypínač
14. Ručné koleso
15. Gombík pre nastavenie diferenciálneho podávania
16. Ovládač dĺžky stehul
17. Páčka zdvihu pätky a uvoľnenie napätia pätky
18. Stojan na cievky
19. Držiak cievky
20. Kolík na cievku
21. Automatický regulátor napätia
22. Spodná nůžr
23. Pohyblivý horný nôž
24. Krabička na odstrižky



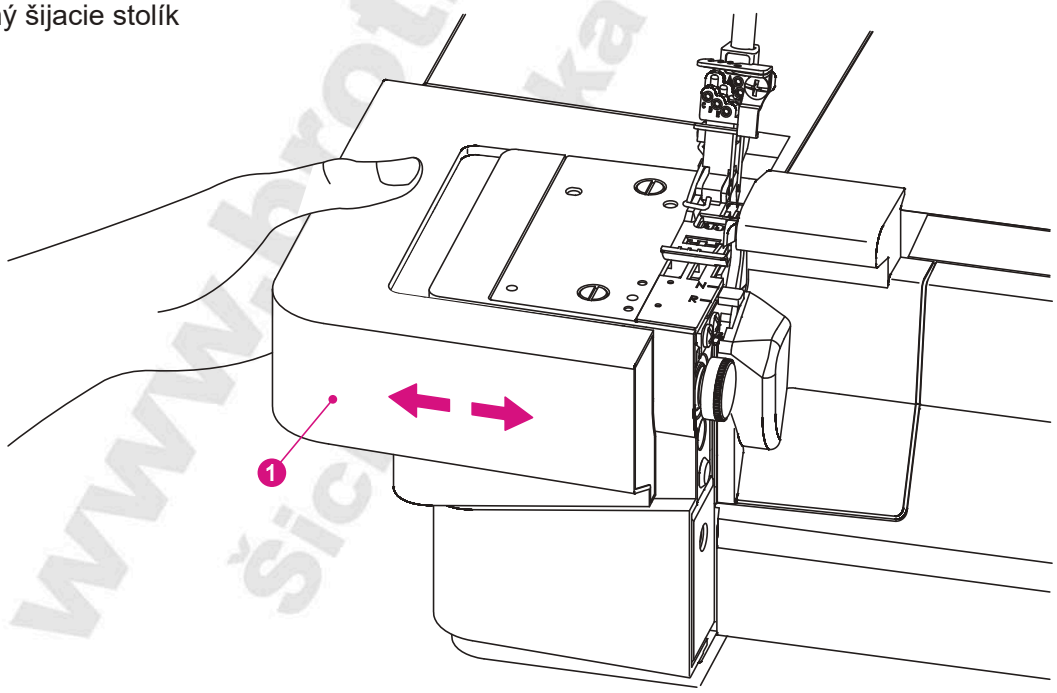
www.strojcz.cz
Strojcz s.r.o.

25. Ovládač napätie prítlaku pätky
26. Orez nite
27. Ručná páčka pre stehy
28. Kryt orezu A



VOĽNÉ RAMENO

1. Prídavný šijacie stolík

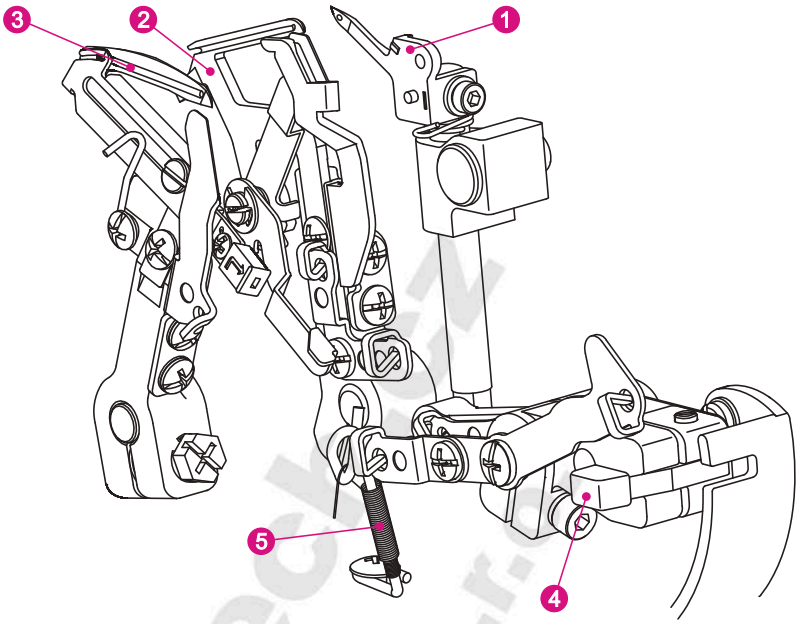


* Prídavný šijacie stolík môžete odňať, ak potrebujete šiť s voľným ramenom.
* Odoberú ho vytiahnutím doľava.
* Nasunte ho miernym tlakom doprava, kým prídavný šijacie stolík nesedí.
* Šitie voľným ramenom je vhodné pre šitie "tubusových" doplnkov, ako sú rukávy a nohavice.

www.brother-stroje.cz
Šicí stroje Brother s.r.o.

HLAVNEJ ČÁSTI ZA KRYTOM CHAPAČA

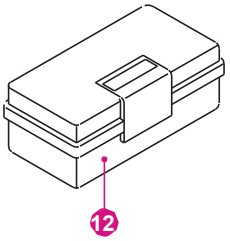
1. Horný chápač
2. Spodný chápač
3. Coverlockový chápač
4. Spojka horného chapača
5. Pružina pre vedenie nite u coverlocky



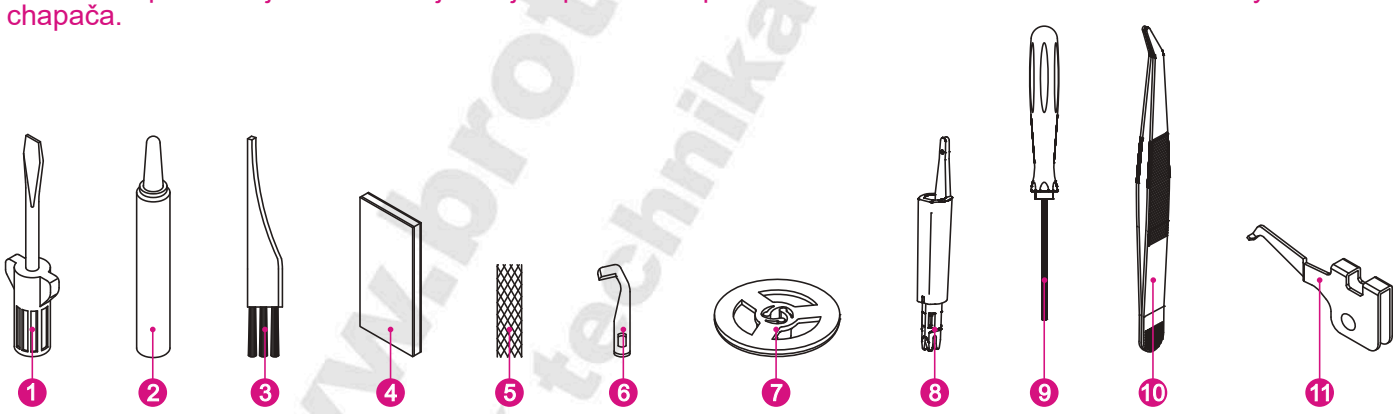
2. PRÍSLUŠENSTVO

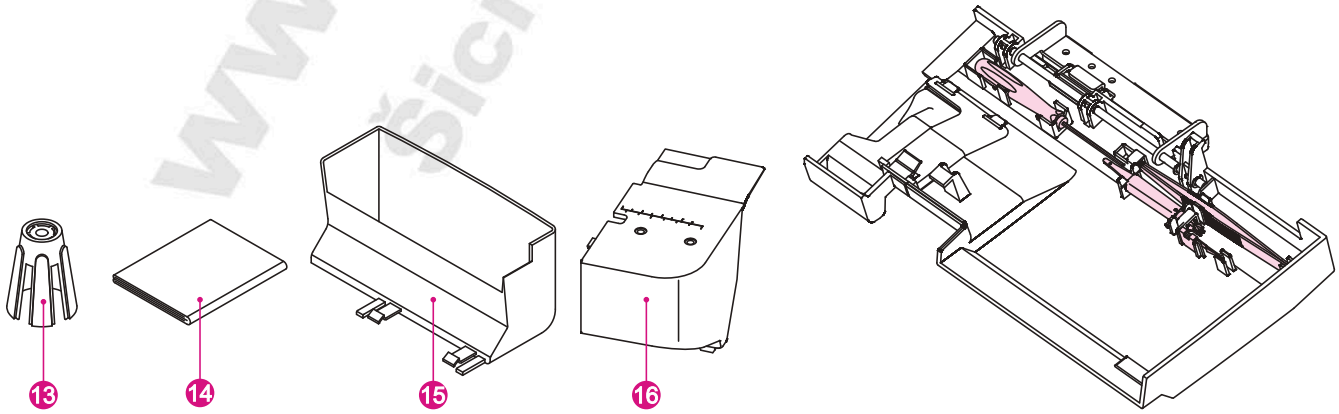
Položky č. 1 až 11 sú uložené v skrinke s príslušenstvom (12).

1. Plochý skrutkovač
2. Olejnička
3. Štetec
4. Sada ihiel
5. Sieťka (4)
6. Horný orez
7. Krycie tanierik (4)
8. Navliekač ihiel
9. Skrutkovač
10. Pinzeta
11. Prevodník na dvounitný steh
12. Skrinka s príslušenstvom
13. Kužeľový držiak (4)
14. Prachovka
15. Krabička na odrezky



Pozn.: Pre pohodlnejšie šitie si najčastejšie používané príslušenstvo 8 - 11 môžete umiestniť na kryt chapača.



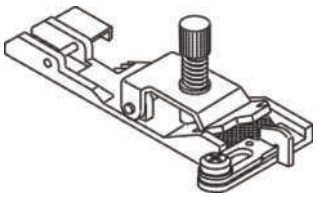


www.brotherczech.cz
Šicí technika Brother s.r.o.

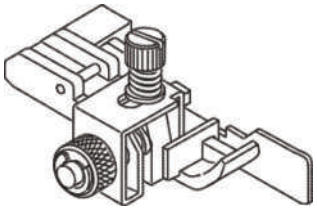
3. VOLITEĽNÉ PRÍSLUŠENSTVO - OVERLOCK

Voliteľné prítlačné pätky špeciálne pripravené pre tento stroj zakúpite u vášho predajcu. rýchloupínacie (Systém snap-on) typ pätiek použitý v tomto stroji umožňuje ich jednoduché vybratie a nasadenie.

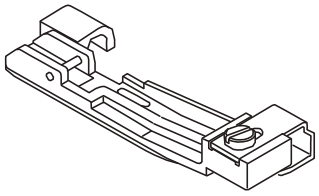
PRÍTLAČNÉ PÄTKY OBNITKOVACÍ



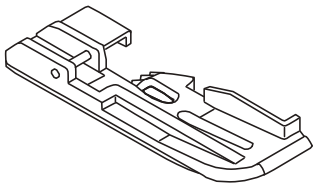
Patka pre všívanie gúm G20804A
Patka pre všívanie gúm je vhodná ku všívanie gúm a elastických páslkov (6 - 12 mm) na športové oblečenie, spodná bielizeň, odevy na kúpanie a pod.



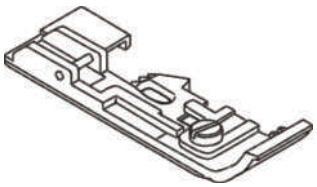
Patka pre slepý steh a čipky A1A154A
Patka pre slepý steh je vhodná pre šitie slepých lemov a všívanie čipiek alebo pásikov. V jednej operácii dôjde k zahnutú smerom späť, začisteniu látky a odstrihnutie nití.



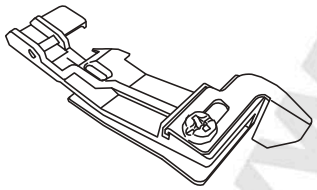
Patka pre všívanie perál a korálok A1A284A
Patka pre všívanie perál a korálok umožňuje hladké vedenie perál a korálok drážkou pätky a ich všitie na látky a odevy.



Pätka pre prišívanie šnúrok A1A324A
Pätku pre prišívanie šnúrok s výhodou využijete pre všitie šnúrky medzi švy alebo k obrubovanie odevov. Umožňuje všitie šnurovacie tkaniny medzi dve vrstvy látky v jednej operácii. Drážka pod pätkou pomáha s vedením valčeka. S pätkou pre prišívanie šnúrok rýchlo a ľahko všijete šnúrku do látky, prípadne si len pripravíte priestor pre šnúrku medzi švy. Výsledok znesie i profesionálne mierka!

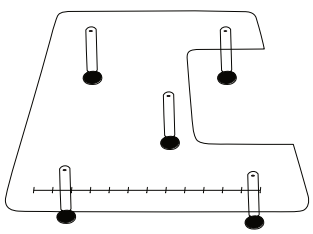


Patka pre všívanie pásikov A1A334A
Patka pre všívanie pásikov sa používa pre našitie pásikov na lemy, aby nedochádzalo k ich preťahovanie. Je najmä vhodná pre spevnenie ramenných švov. S touto pätkou môžete spevniť a vytvoriť olemovanie v jednej operácii.



Riasiaca pätka A1A234A
Riasiaca pätka ja vhodná pre riasenie pri šití odevov, vankúšov a ozdobných doplnkov. Túto pätku môžete tiež použiť na spojenie dvoch látok a pre riasenie spodné vrstvy v jednej operácii.

PRÍDAVNÝ STOLÍK - ROZŠÍRENIE PRACOVNÉ PLOCHY



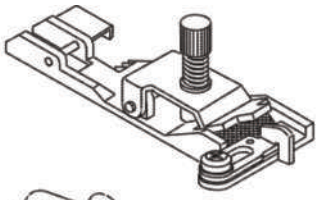
Extra veľký rozširujúce stolík ME 04
Extra veľký rozširujúce stolík - špeciálne navrhnutý pre šitie veľkých rozmerných dielov. Stolík je vytvorený z tvrdeného plexiskla sa zamatovo matným povrchom a má výškovo nastaviteľné nôžky.

www.prodr-ozech.cz
šicí technika other s.r.o.

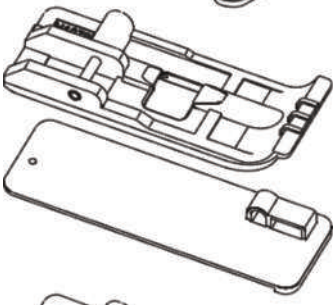
3. VOLITEĽNÉ PRÍSLUŠENSTVO - COVERLOCK

Voliteľné prítlačné pätky špeciálne pripravené pre tento stroj zakúpite u vášho predajcu. rýchloupínacie (Systém snap-on) typ pätiek použitý v tomto stroji umožňuje ich jednoduché vybratie a nasadenie.

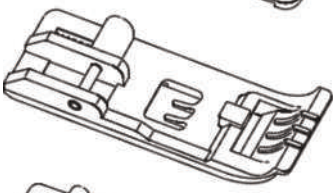
PRÍTLAČNÉ PÄTKY PRE KRYCIE STEH



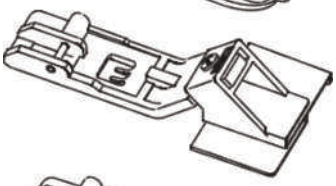
Pätka pre všívanie gumy G20804A
Patka pre všívanie gúm je vhodná ku všívanie gúm a elastických pásikov (6-12 mm) na športové oblečenie, spodnú bielizeň, odevy na kúpanie a pod.



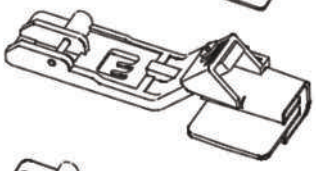
Pätka pre prišívanie šnúrok H10793
Pomocou pätky pre všívanie šnúrok a vodiče šnúrky môžete všit šnúrku do látky, všit dutinku, prípadne šnúrkou ozdobiť okraj odevu.



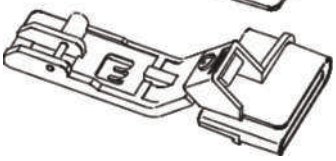
Pätka pre lemovanie H10803
Pri šití touto krycou lemovacie pätkou vidíte pod pätkou ako látku, tak i vodiace značky na nej.



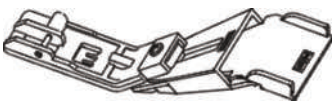
Pätka pre našívanie čipiek H10813
S pätkou pre našívanie čipiek našu čipky a ozdobné pásiky na lícnu stranu látky krycím stehom a vytvoríte efektné ozdobné okraje odevov a výrobkov.



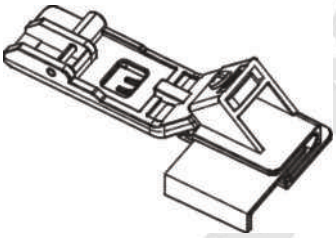
Pätka pre našitie pásikov H10823
Použite pätku pre všitie pásikov pre jednoduchšie našitie spevňovacích alebo ozdobných pásikov na okraj látky.



Patka pre obrubovanie H10833
S pätkou pre obrubovanie je lemovanie a obrubovanie jednoduchšie. Len vložte látku do podávača zloženú stranou nadol a posúvajte látku pod pätkou smerom k ihle.

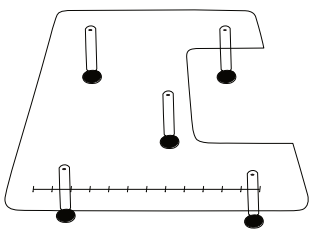


Pätka pre našívanie pásikov a pútok H10843
S touto pätkou prišijete jednoducho pásky a pútka pomocou krycieho stehu. Stačí, keď pásik vložíte do pätky, ten sa automaticky zloží a prišije na požadované miesto.



Pätka pre prišitie čipky H10853
S touto pätkou obrubujete okraj látky a prišijete k nej čipku v jednej operácii.

PRÍDAVNÝ STOLÍK - ROZŠÍRENIE PRACOVNÉ PLOCHY



Extra veľký rozširujúce stolík ME 04
Extra veľký rozširujúce stolík - špeciálne navrhnutý pre šitie veľkých rozmerných dielov. Stolík je vytvorený z tvrdeného plexiskla sa zamatovo matným povrchom a má výškovo nastaviteľné nôžky.

www.brother-czech.cz
Šicí technika Brother s.r.o.

4. IHLY

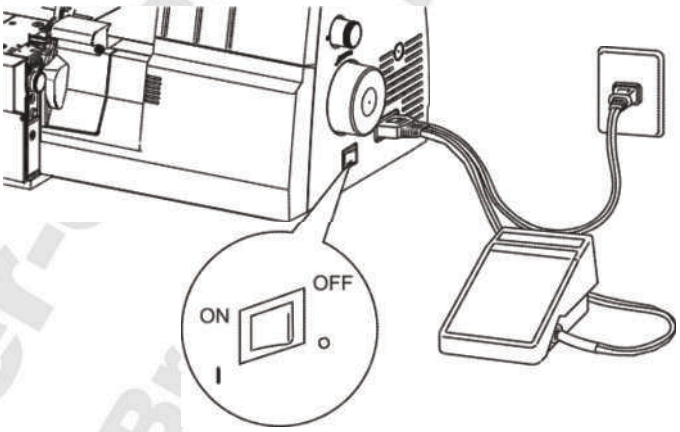
Pre tento overlock používajte iba priemyselné ihly s plochým driekom vylučujúce možnosť obráteného nasadenie ihly.

Nikdy sa nepokúšajte osadiť stroj štandardnými ihlami používanými pre domáce šijacie stroje či už majú akýkoľvek rozmer.

Stroj je dodávaný s ihlami ELx705 rozmeru 14/90. Používajte len ihly ELx705 rozmeru 14/90 a 12/80.



ELx705
Ihla pre overlocky



Používajte iba nožný ovládač dodávaný so strojom. (Pre USA a Kanadu len typ 4C-316B)

5. PRÍPRAVA NA ŠITIE

* Zapojte elektrickú zástrčku do zásuvky stroja.

* Zapojte zástrčku kábla do sieťovej zásuvky.

* Hlavný vypínač: Pre zapnutie stlačte "I".
Pre vypnutie stlačte "O".

* Pre uvedenie stroja do činnosti a riadenie rýchlosti šitia stlačte nožný ovládač.

* Čím viac stláčate ovládač, tým rýchlejšie stroj šije.

* Zložením nohy z ovládača stroj zastavíte.

INFORMÁCIE O POLARIZOVANÝCH ZÁSTRČKÁCH (len pre USA a Kanadu)

Tento spotrebič má polarizované zástrčky (jeden kolík širší ako druhý). Pre zníženie rizika úrazu elektrickým prúdom, je možné konektor zasunúť do polarizované zásuvky iba jedným spôsobom. Ak zástrčku nemôžete zasunúť až do konca, otočte ju. Pokiaľ ani potom konektor nejde zasunúť až na doraz, kontaktujte kvalifikovaného elektrikára, aby nainštaloval správnu zásuvku. Konektor žiadnym spôsobom neupravujte.

* Uistite sa, že elektrické napätie elektrickej zásuvky (zásuvky v stene) je rovnaké ako menovité napätie motora.

* Zaobchádzajte s nožným ovládačom opatrne a zabráňte jeho pádu na zem. Uistite sa, že na ňom nie je nič položené, keď sa nepoužíva.

* Pri výmene ihly, pätiek alebo pri opustení stroja bez dozoru, odpojte zástrčku prívodného vedenia z elektrického prúdu. To vylučuje možnosť spustenia stroja náhodným stlačením ovládača.

www.brother-stroje.cz
Šicí technika Brother s.r.o.

6. TELESKOPICKÝ DRŽIAK NITÍ

* Umiestnite cievky s niťami na kužeľovitých držiakoch na kolíky držiakov cievok.

* Ak už je stroj navlečený, narovnajte nite, aby ste zabránili ich zamotania.

7. PRÍPRAVA NA NAVLIEKANIE STROJA

NASTAVENIE VODIACEHO DRŽIAKA NITÍ

* Pri kúpe stroja nájdete teleskopický držiak nití uložený v hornom polystyrénu kryte stroja.

* Vytiahnite vodiace držiak do krajnej hornej polohy.

* Pri správnej polohe do seba obe časti teleskopu zaklapnú.

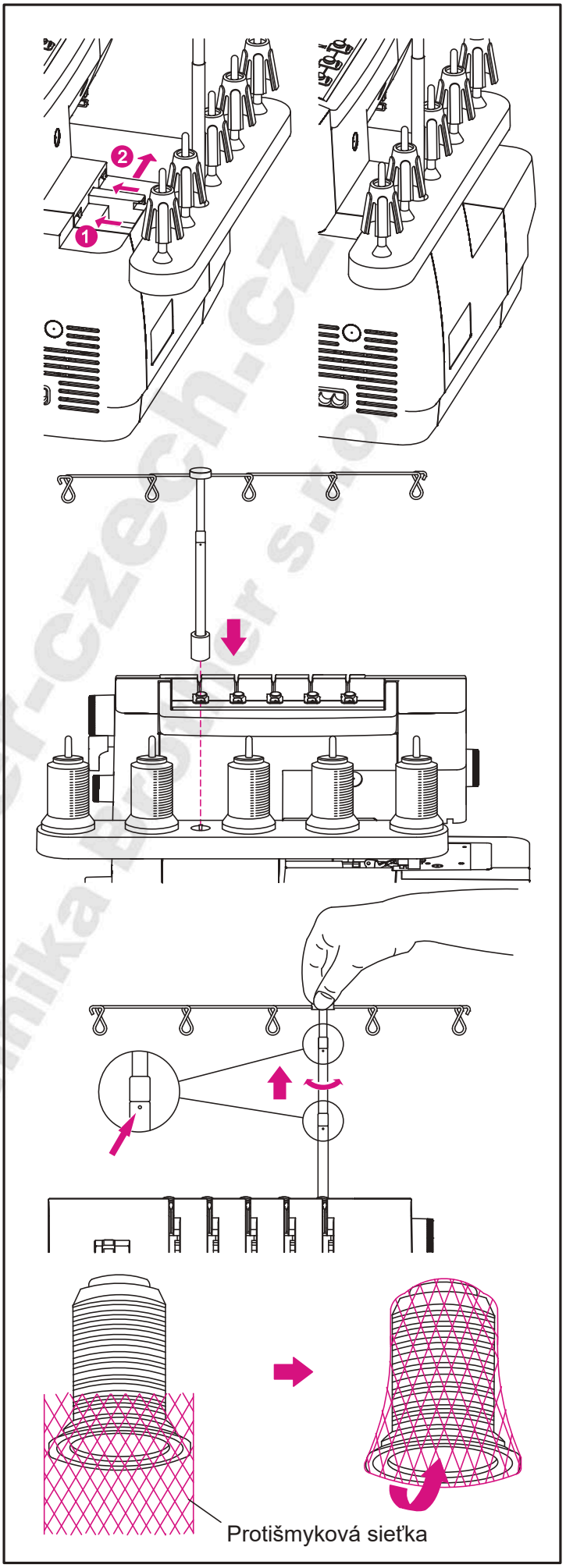
* Nastavte vodiče nití nad kolíky cievok.

* Nasuňte cievky na adaptéry na kolikách cievok.

Poznámka: Stroj je pri kúpe navlečený pre šitie "Trochnitným krycím stehom". Viz. strana 15 Informácie o navliekanie nití.

PROTIŠMYKOVÁ SIEŤKA

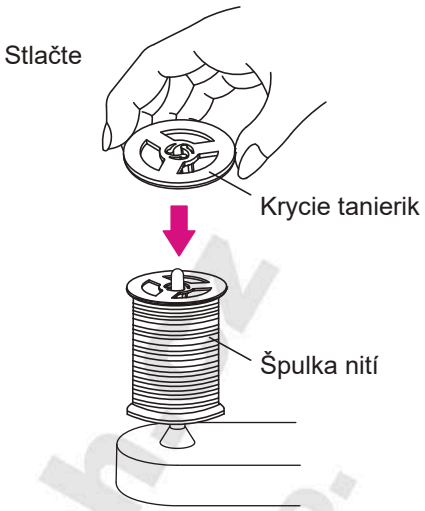
* Pri používaní syntetických nití, ktoré ľahko kĺžu z cievok, navlečte na cievky protišmykové sieťky zdola a nechajte koniec nite voľne visieť hore na protišmykové sieťke podľa obrázku vpravo.



www.brother-czech.cz
Šicí technika Brother s.r.o.

KRYCIE TANIERIK

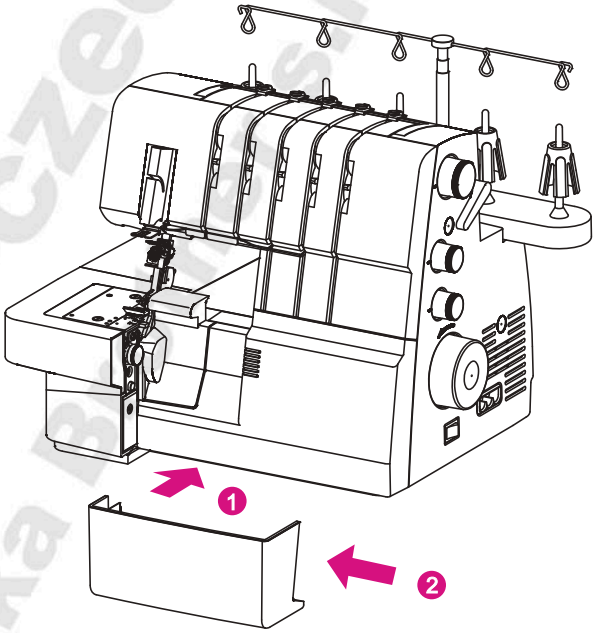
* Ak používate bežné cievky s niťou, namontujte krycie tanierik dodávaný so strojom na niti cievky, ako je znázornené na obrázku vpravo.



8. AKO SUNDAT A VYMENIŤ PRIHRÁDKU NA ODREZKY

VÝMENA

* Umiestnite stroj tak, aby predná časť takmer priliehala k okraju stola.
* Vložte škatuľku nad odstrižky pod kryt chapača. Uistite sa, že ľavá strana prihrádky na odrezky je umiestnená blízko nože, kde časť zaklapne.



ODMONTOVANIE

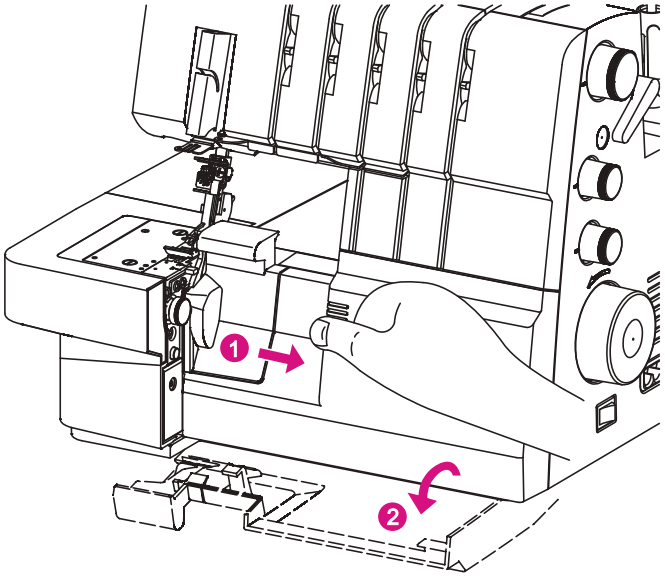
* Pre výmenu, podržte prihrádku na odrezky ako na obrázku a vytiahnite ho.

9. AKO OTVORIŤ A ZATVORIŤ KRYT CHAPAČA

Uistite sa, že je stroj vypnutý.

OTVORENIE KRYTU CHAPAČA

* Zatlačte kryt chapača doprava až pokiaľ to ide
* Zatiahnite kryt chapača dole smerom k sebe.



ZATVORENIE KRYTU CHAPAČA

* Najprv odstráňte kryt chapača smerom nahor a posuňte ho doľava, kým nezapadne.

Poznámka: Kryt chapača má bezpečnostný vypínač a stroj nebude šiť, ak je kryt chapača otvorený.

Uistite sa, že je kryt chapača zatvorený, keď šijete.

www.brother-czech.cz sci technika Bratislava s.r.o.

10. ODSTRÁNENIE A VLOŽENIE IHIEL

Pozícia ihly

U tohto stroja je možné vložiť až 5 ihiel do ich držiaku, ako je znázornené na ilustráciu. Ale pre šitie je možné použiť iba jednu, dve alebo tri ihly. Neskúšajte naraz používať štyri alebo päť ihiel.

Táto inštrukčná príručka sa odkazuje na rôzne pozície ihiel pomocou ilustrácií pripevnenie ihiel vpravo.

Poznámka: Keď sú vložené obe ako ľavá tak aj pravá obnitkovacia ihla bude ľavá ihla mierne vyššie než pravá. Keď sú vložené všetky ihly krycieho stehu, bude ľavá ihla mierne vyššie než ostatní.

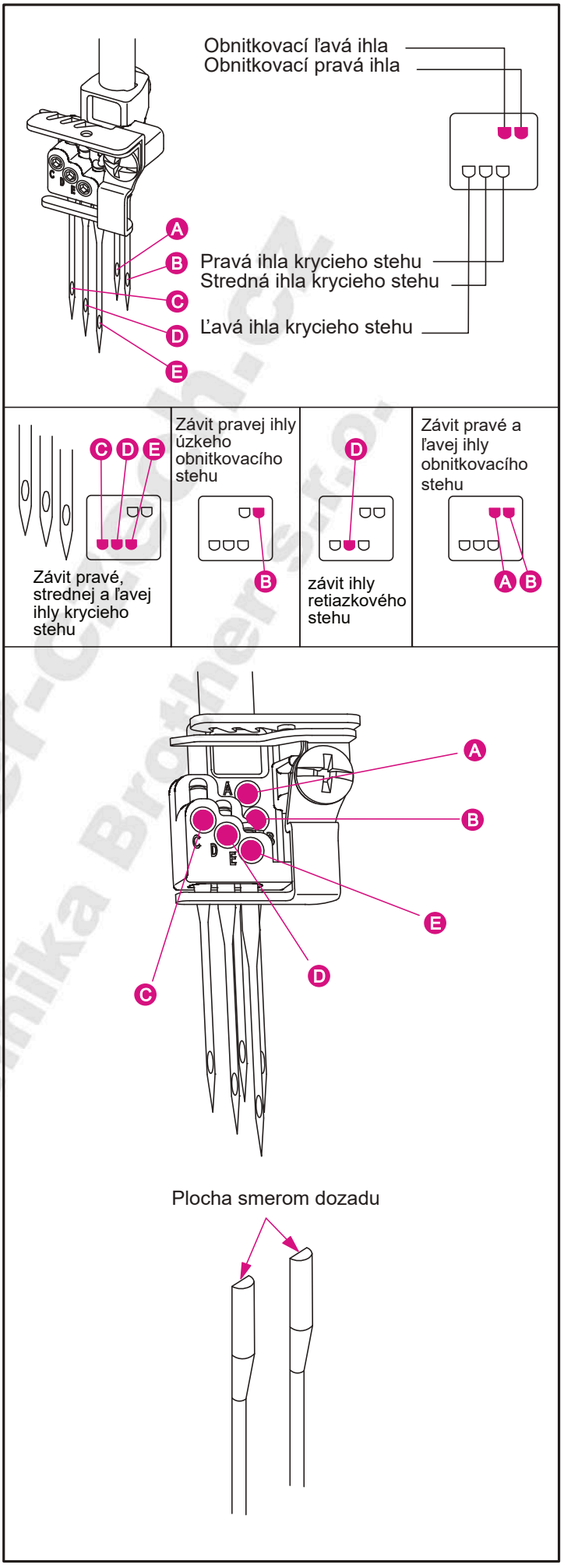
Odstránenie ihly (ihiel)

Upozornenie:
Uistite sa, že odpojíte stroj od napájania z elektrickej zásuvky pred odstránením ihly (Ihiel).
Otáčajte ručným kolesom smerom k vám, kým nie sú ihly vo svojej najvyššej pozícii.

Umiestnite kúsok hrubej látky (ako napríklad filc) pod prítlačnú pätku. Znížte ihlu, nech ide do svojej polovičky v látke

Povoľte, ale neodstraňujte sadu skrutiek ihly pomocou malého skrutkovača. Prsty podržte ihly a zdvihnite držiak ihly. Ihly zostanú v látke.

A: Obnitkovací ľavá ihla
B: Obnitkovací pravá ihla
C: Ihla ľavého krycieho stehu
D: Ihla prostredného krycieho stehu
E: Ihla pravého krycieho stehu



www.brother-cz.sk
Šicí technika Brother s.r.o.

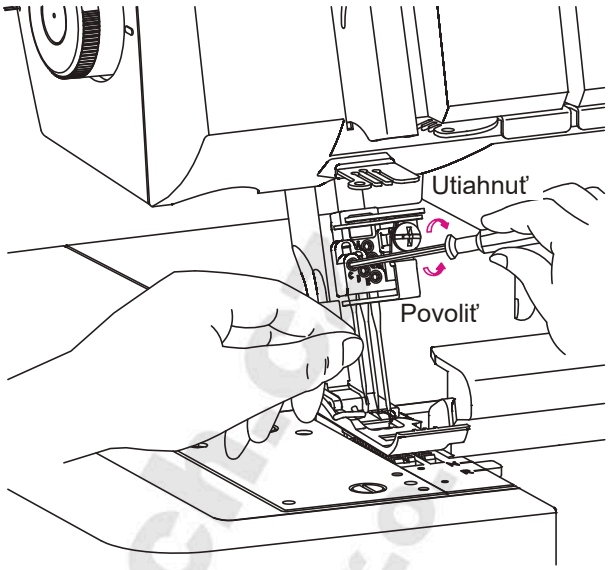
Vloženie ihly (Ihiel)

Držte ihly v pozícii, že plochá strana je umiestnená smerom dozadu.

Vložte ihlu na doraz do otvoru. Pokiaľ pri vkladaní ihiel je najprv znížite do otvoru v šijací doske, zarovnajú sa s otvorom pre ihlu. Potom je nasmerujte nahor

Poznámka: Pri vkladaní ihiel o otvorov A alebo B je nutné povoliť obe skrutky A aj B. Ďalej potom po vložení ihiel opäť obidve skrutky pritiahnite *,

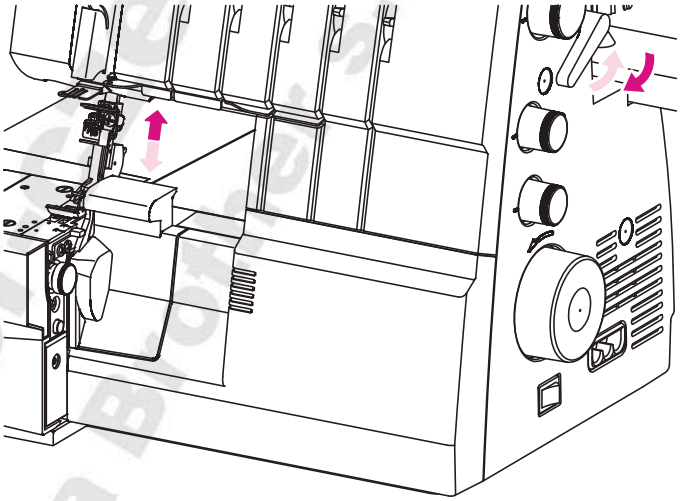
Tento stroj používa ihly s označením ELx705.



11. ZDVIH PRÍTLAČNEJ PÄTKY

* Zdvihnite prítlačnú pätku zvýšením páčky pre zdvih pätky na pravej strane stroja.

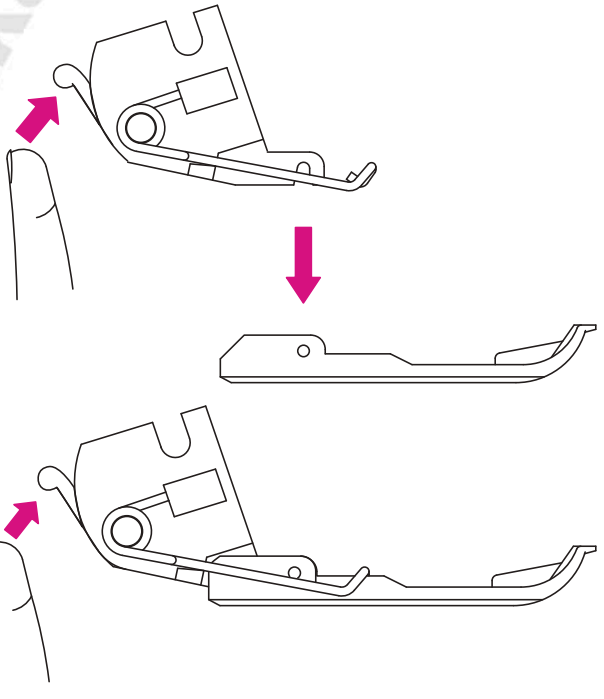
* Zdvihnutím sa pätka dostane do extra vysokej polohy.



12. VÝMENA PRÍTLAČNEJ PÄTKY

Vypnite hlavný vypínač a odpojte stroj.

* Zdvihnite prítlačnú pätku.
* Otáčajte ručným kolesom smerom k sebe, až kým sa ihly nedostanú do najvyššej pozície.
* Stlačte červené tlačidlo na zadnej strane prítlačné pätky, aby ste uvoľnili prítlačnú pätku.
* Zdvihnite prítlačnú pätku do extra vysoké polohy a táto sa uvoľní.
* Umiestnite novú pätku so záchytným kolíkom pod zárez na spodnej strane držiaka pätky, zatiaľ čo je v extra vysokej polohe.
* Znížte prítlačnú pätku. Stlačte červené tlačidlo na zadnej strane prítlačnej pätky a pätka zapadne na svoje miesto.



www.brothersec.cz
Brother Slovenská technika

13. AKO VYRADIŤ HORNÝ POHYBLIVÝ NÔŽ Z FUNKCIE

Uistite sa, že stroj je odpojený zo siete.

UMIESTNENIE NOŽE DO NEFUNKČNÉ POLOHY

* Otvorte kryt chapača (viď. Strana 12).

* Zatlačte držiak pohyblivého noža do pravej krajnej polohy.

* Otáčajte držiakom proti smeru hodinových ručičiek, kým horný nôž nezapadne do zámku.

UMIESTNENIE NOŽE DO FUNKČNÉ POLOHY

* Odstráňte kryt chapača.

* Zatlačte držiak pohyblivého noža do pravej krajnej polohy.

* Otáčajte držiakom v smere hodinových ručičiek, kým horný nôž nezapadne do pracovnej polohy.

Pred uvedením stroja do činnosti vždy uzavrite kryt chapača.

14. PREMENA HORNÉHO CHAPAČA NA PREVODNÍK NA DVOUNITNÝ STEH

Uistite sa, že stroj je odpojený zo siete. Pokiaľ nie je horný chapač navlečený, musí byť prevodník na dvounitný steh zapojený do oka horného chapača.

POUŽITIE PREVODNÍKA NA DVOUNITNÝ STEH

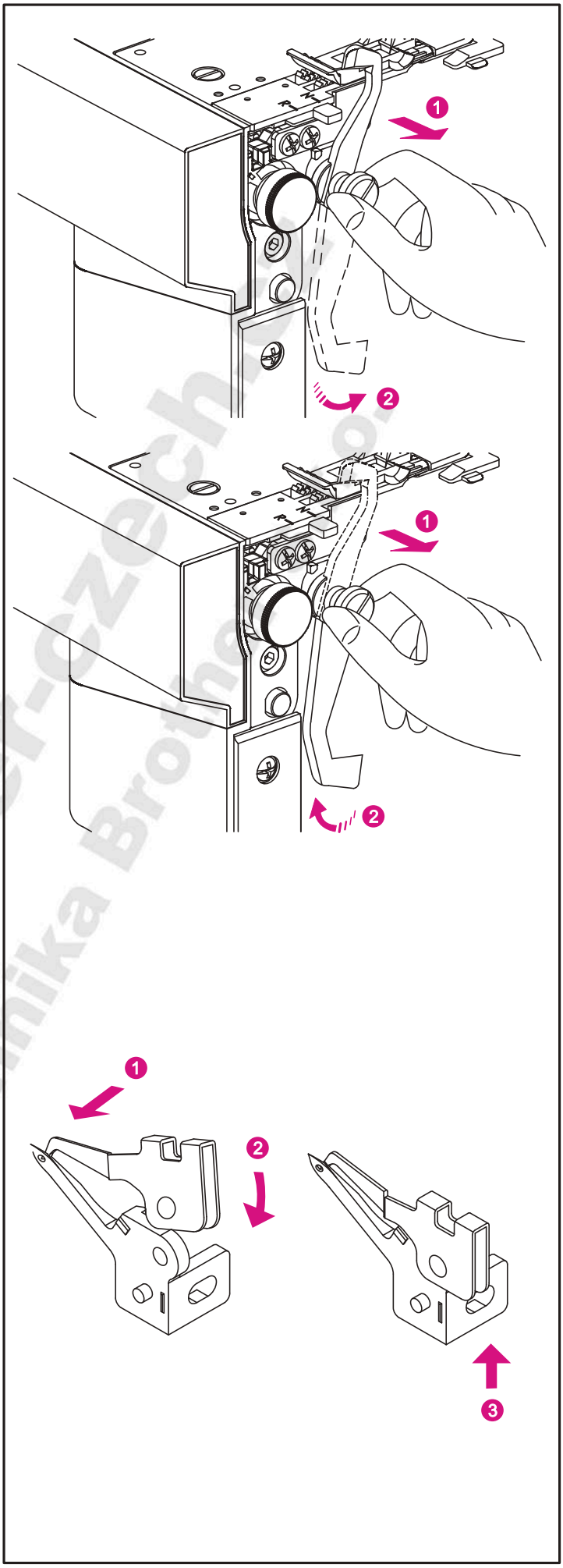
* K zapojeniu prevodníka na dvounitný steh vložte špicatou časť do oka horného chapača.

* Zvýšený bod, ktorý sa nachádza v drážke prevodníka na dvounitný steh, musí vložený a upevnený v oku pre prevodník na dvounitný steh.

* Keď používate horný chápač, prevodník na dvounitný steh musí byť odpojený.

ODPOJENIE PREVODNÍKA

* Pre odpojenie prevodníka na dvounitný steh zdvihnite páčku horného chapača - viď obr. 3.



www.brother-czech.cz
Střediska Brother

15. HORNÝ CHÁPAČ

Pre použitie plochého / cover / stehu, je nutné deaktivovať horný chápač pre obnitkovacie steh.

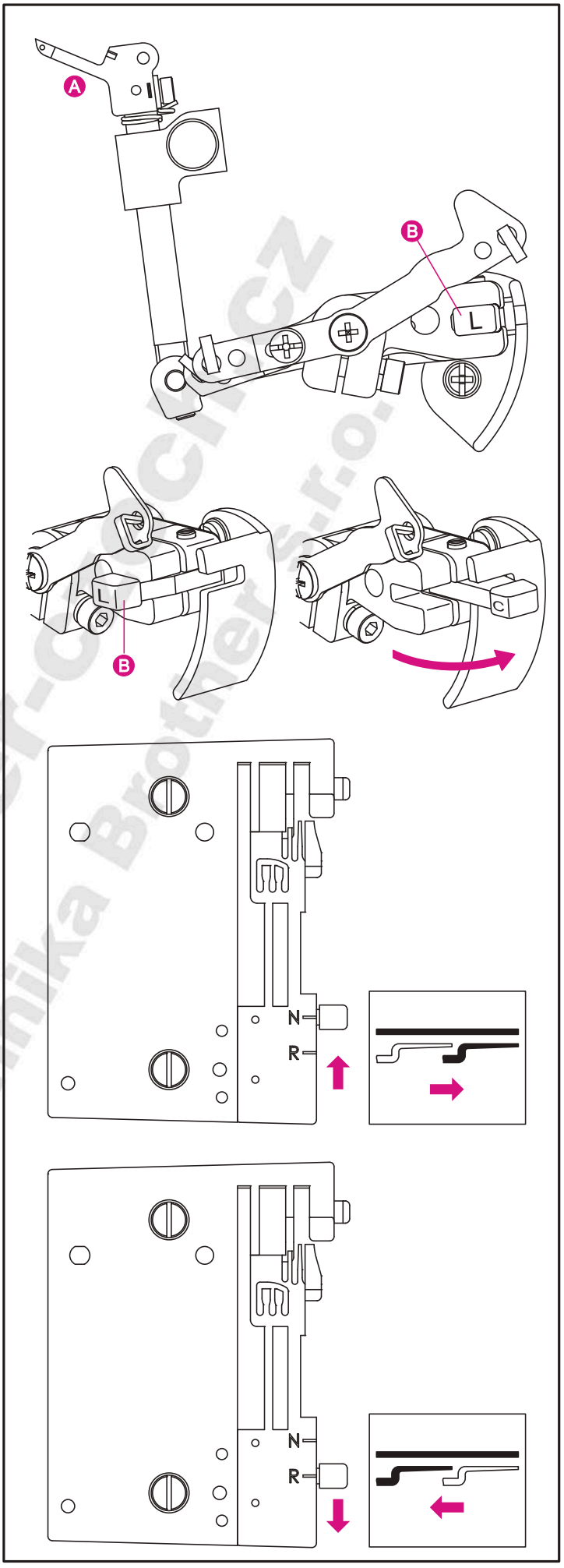
DEAKTIVÁCIA HORNÉHO CHÁPAČA

* Otáčaním ručného kolesa posuňte horný chápač (A) do spodnej polohy.

* Posuňte páčku (B) do krajnej polohy vpravo "C".

AKTIVÁCIA HORNÉHO CHÁPAČA

* Otáčaním ručného kolesa posuňte horný chápač (A) do spodnej polohy.
* Posuňte páčku (B) do krajnej polohy vľavo "L".



16. ŠTANDARDNÉ OBŠÍVÁNIE A ŠITIE LEMOV

ŠTANDARDNÉ OBŠÍVÁNIE

* Nastavte prepínač šírky švu na N pre štandardné obšívanie.

Poznámka: Uistite sa, že je prepínač šírky švu ako najďalej to ide smerom k polohe N.

ŠITIE LEMOV

* Nastavte prepínač šírky švu na R k prepnutiu zo štandardného obšívanie na šitie lemov.

Poznámka: Uistite sa, že je prepínač šírky švu ako najďalej to ide smerom k polohe R.

www.brother-cz.cz
Šicí technika Brother s.r.o.

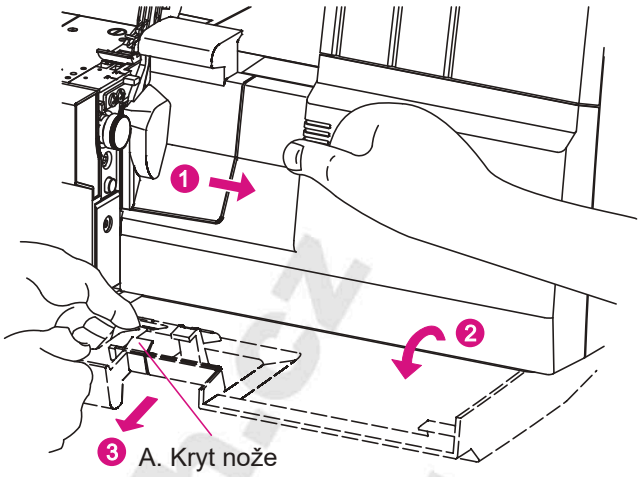
VÝMENA KRYTU B PRE PLOCHÝ / COVER STEH

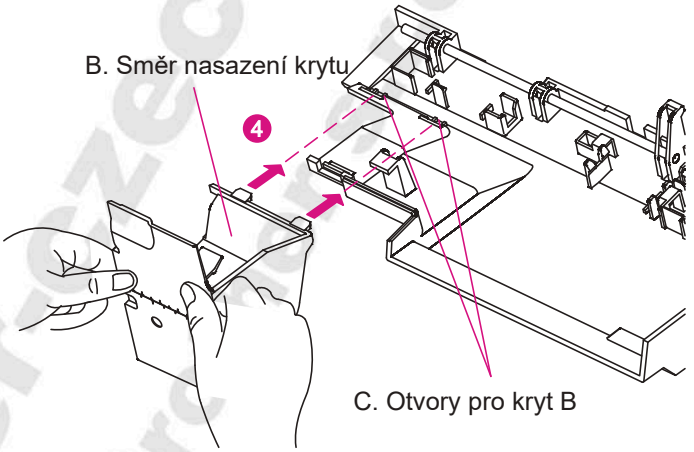
Pro plochý/cover/ a řetízkový steh je nutné nasadit kryt B.

* Otvorte dvierka krytu chapača.

* Pridvihnite háčik krytu noža (A), vytiahnite kryt nože A smerom k sebe.

* Nasaďte kryt B v smere šípok (B) do otvorov (C) a prekontrolujte aby horný chápač pre obnitkovací steh bol deaktivovaný v polohe,, C ".



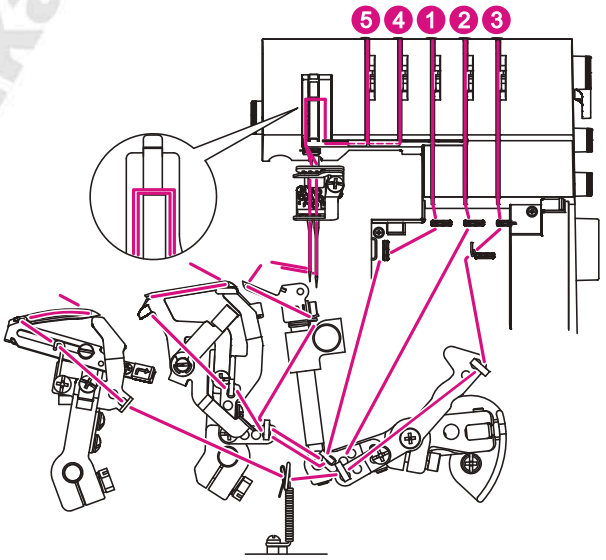


17. NAVLIEKANIE STROJA - VŠEOBECNE

Diagram navlieknutí: Obnitkovací a ploché/cover, retiazkové stehy

Farebne kódovaný diagram navlečení je umiestnený vo vnútri predného krytu pre rýchlu informáciu.

Navlečte stroj v poradí od 1 do 5 ako je znázornené na obrázku vpravo.



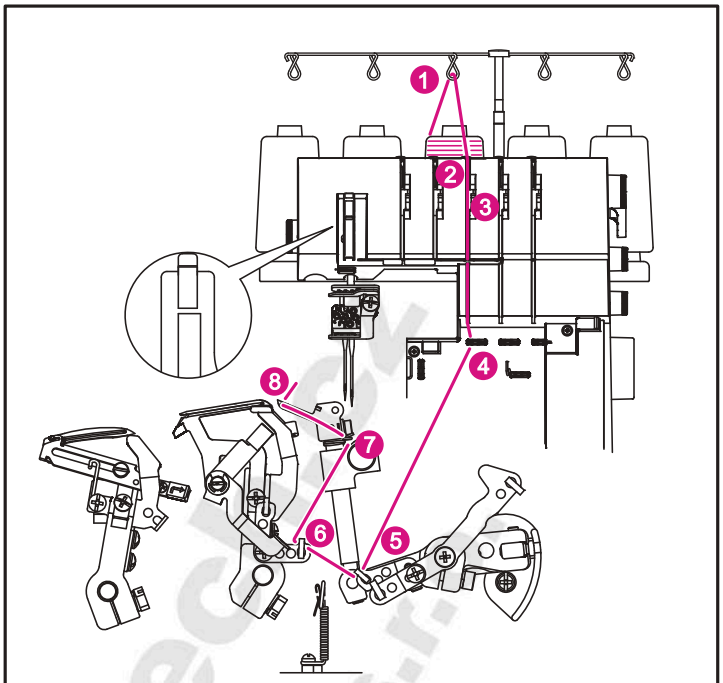
Farebný kód napätie: Obnitkovací a bezpečnostné stehy

1. Horná niť chapača ..... zelená
2. Spodná niť chapača ..... červená
3. Retiazkový steh chápača ..... hnedá
4. Niť pravej ihly ..... modrá
5. Niť ihly retiazkového stehu ..... oranžová

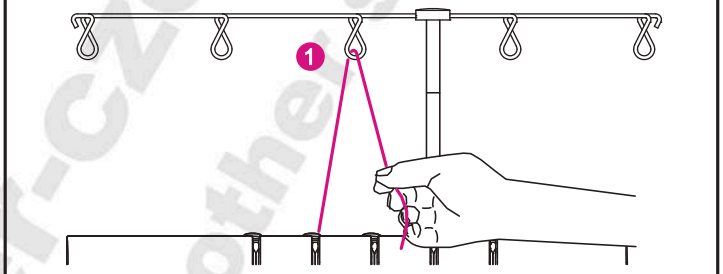
www.brothercz.cz
šicí technika Brother

NAVLIEKNUTÍ HORNÉHO CHAPAČA (ZELENÁ)

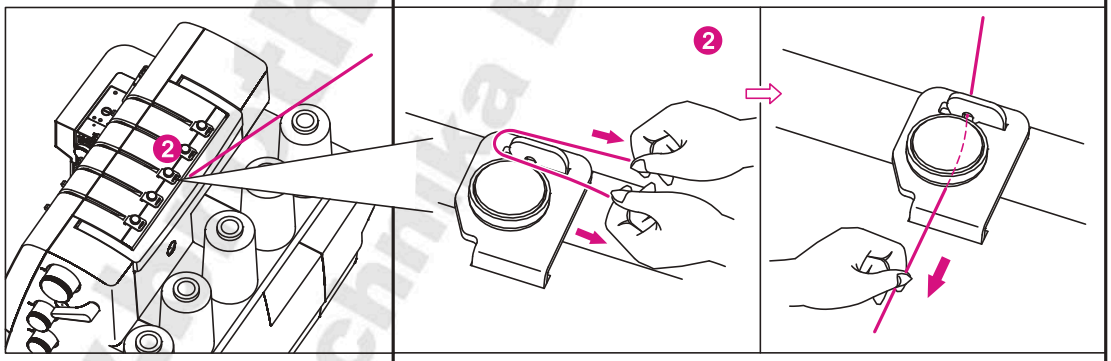
- Navlečte horný chapač, ako je indikované v postupe 1- 8
- Zdvihnite prítlačnú pätku pre uvoľnenie disku napätie
- Pretiahnite niť zo zadnej strany dopredu cez oko stojančeku 1



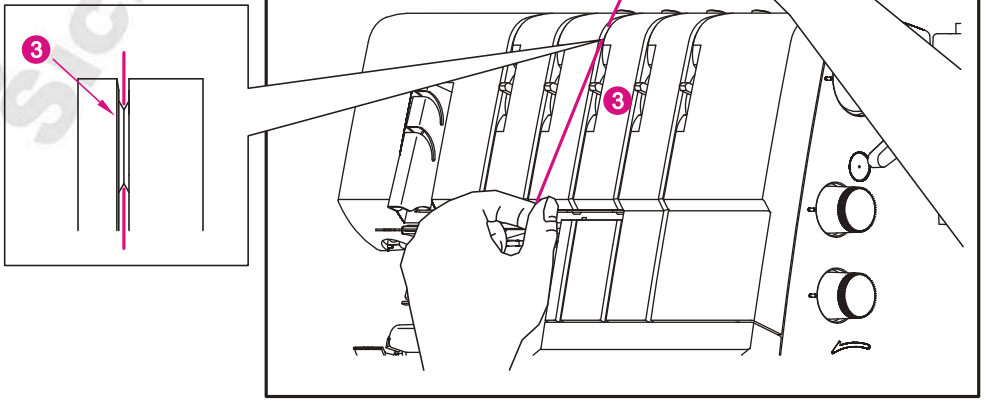
* Prevlečte niť zozadu dopredu vodičom nite 1.



* Navlečte vodič horného krytu pretiahnutím nite nadol až prekĺzne pod vodič. potom pretiahnite niť pozdĺž pravej strany tlačidlá tak, ako je znázornené na obrázku.



* Pridržujte niť prsty, pretiahnite ju medzi prítlačnými kotúčiky a potiahnite niť nadol, aby ste sa uistili, že je niť medzi prítlačnými kotúčiky správne umiestnená (3).



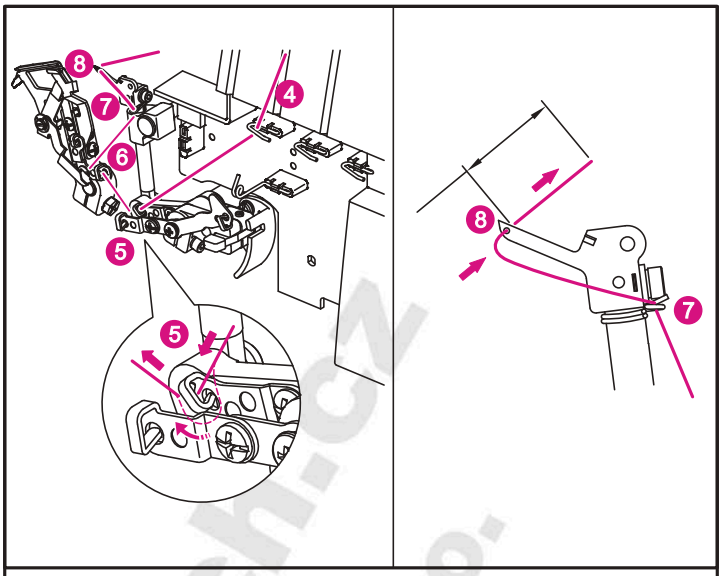
www.brother-czech.cz
Šicí technika Brother s.r.o.

* Navlečte niť v oblasti chápača prístroja podľa zelených značiek (body 4 ~ 7).

* Navlečte niť do oka v horném chapaču spredu dozadu (8).

Pozn .: Uistite sa, že niť je za spodným chapačom.
Pozn .: Použite pinzetu, ktorá je dodávaná s príslušenstvom, pre uľahčenie navliekanie.

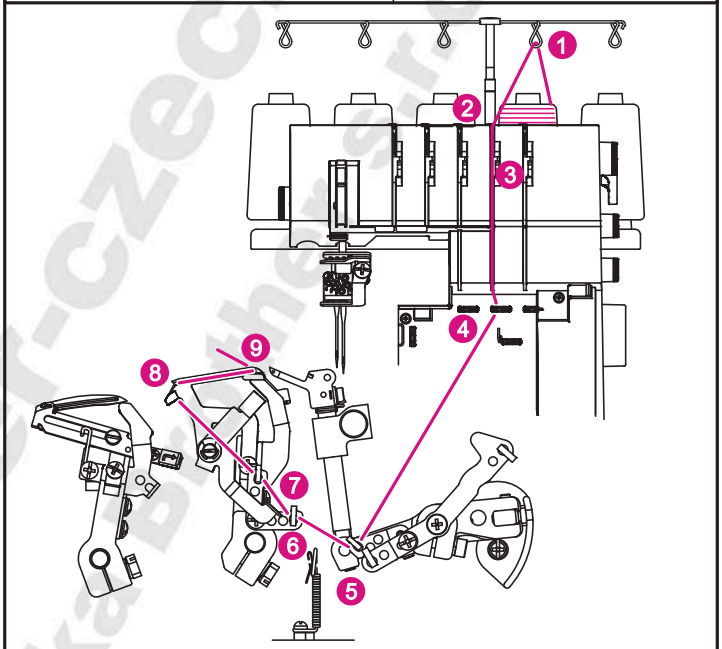
* Vytiahnite niť asi 10 cm skrz chápač a umiestnite ju na zadnú stranu stehovej dosky.



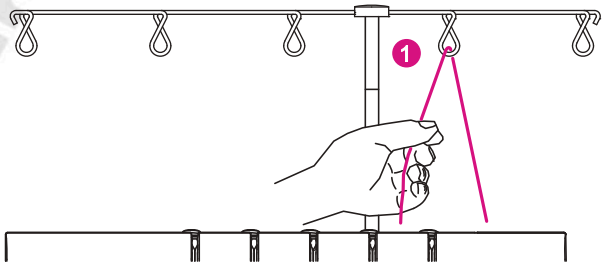
NAVLEČENIE NITE SPODNÉHO CHAPAČA (ČERVENÝ)

Navlečte niť spodného chapača podľa bodov 1 ~ 9.

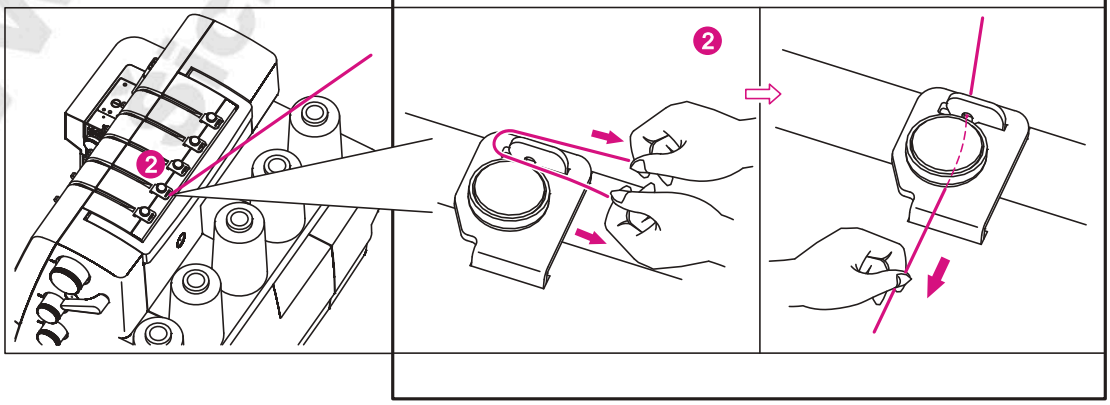
* Zdvihnite pätku k uvoľneniu napätia nití.



* Prevlečte niť zozadu dopredu vodičom nite 1.

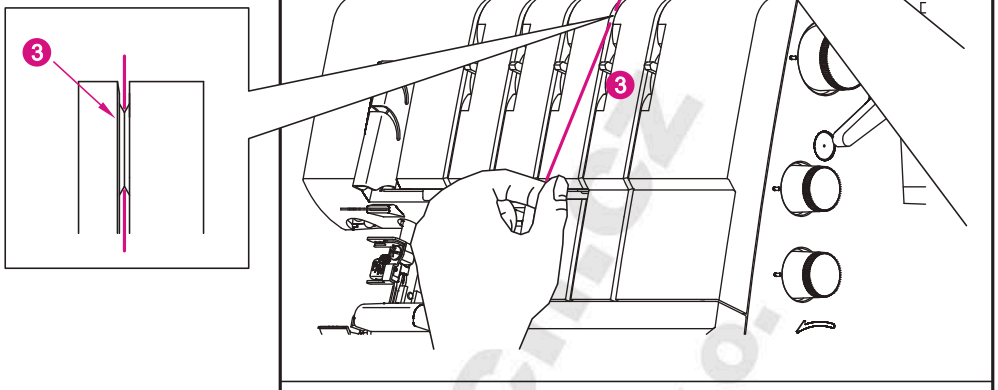


* Navlečte vodič horného krytu pretiahnutím nite nadol až prekĺzne pod vodič. potom pretiahnite niť pozdĺž pravej strany tlačidlá tak, ako je znázornené na obrázku



www.brother-czech.cz
Bratři technika Brother s.r.o.

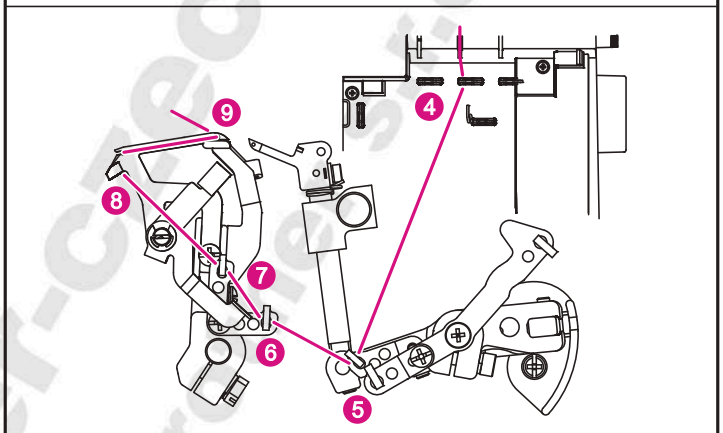
* Pridržiavajte niť prsty, pretiahnite ju medzi prítlačnými kotúčiky a potiahnite niť nadol, aby ste sa uistili, že je niť medzi prítlačnými kotúčiky správne umiestnená (3).



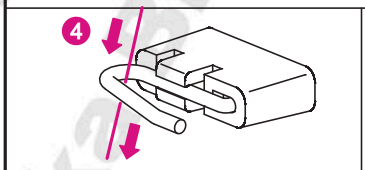
* Otáčajte kolieskom k sebe dokiaľ nebude spodný chapač asi 5 ~ 10 mm od okraja stehovej dosky.

* Navlečte niť v oblasti chapača prístroja podľa červených značiek (body 4 ~ 9).

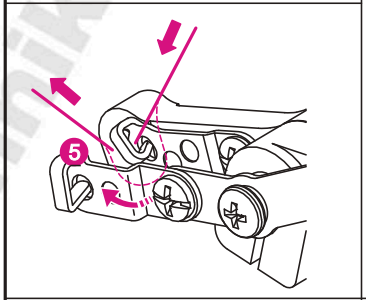
Poznámka: Použite pinzetu, ktorá je dodávaná s príslušenstvom, pre uľahčenie navliekanie.



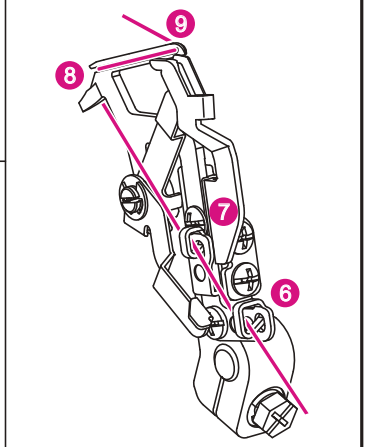
* Presuňte niť pomocou pinzety mierne zľava doprava navliekacieho vodiče 4.



* Pokračujte v navliekanie podľa bodov 5-7.

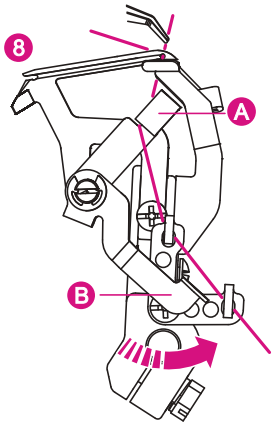


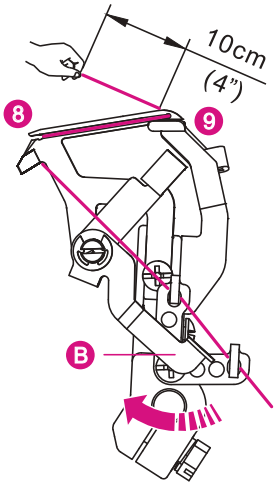
* Pre navlečenie poslednej časti (8), vytiahnite asi 10 cm (4 ") nite cez vodič (9).



Tip : Posunutie páčky stehu do pozície R umožňuje ľahšie navliekanie. Nezabudnite ju potom ale vrátiť do pozície N pred začatím šitia.

* Navlečte oko chapača (9) spredu dozadu pomocou pinzety. Uistite sa, že niť mieri do konca ľavou rukou A vľavo a vytiahnite navliekacie páčku (B) až na miesto a späť zacvakne niť do navliekača 9.

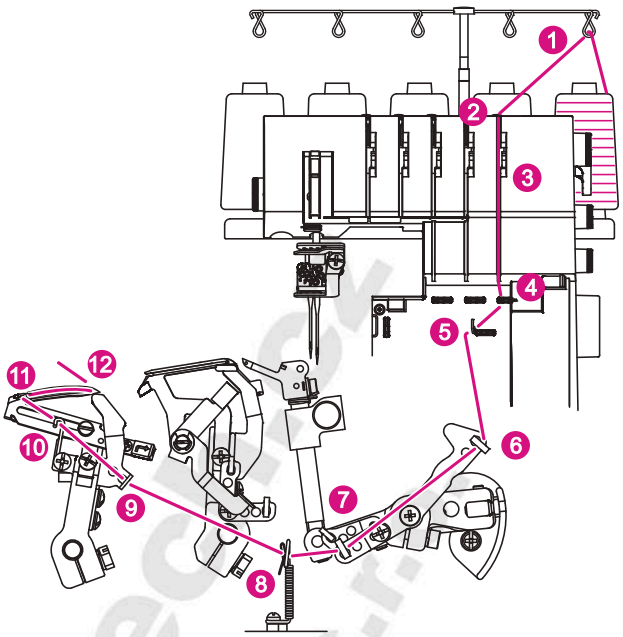




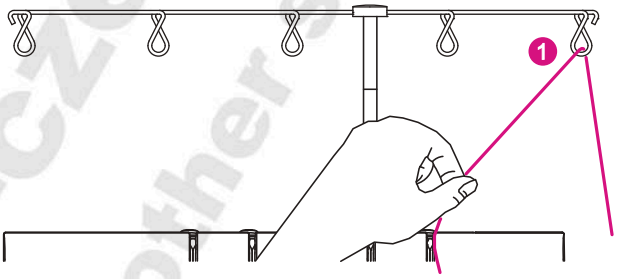
www.brother-cz.cz
Šicí techniky pro s.r.o.

NAVLIEKANIE NITE RETIAZKOVÉHO / KRYCIEHO CHAPAČA (HNEDÝ)

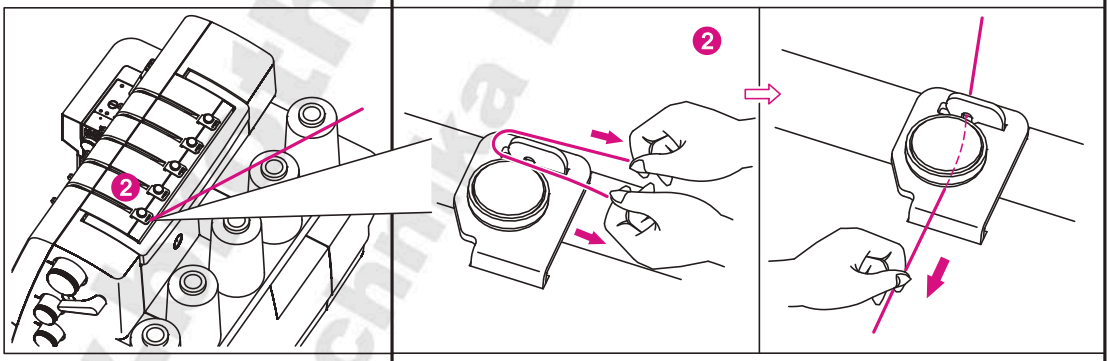
* Retiazkový / krycie chápač navliekajte podľa bodov 1 ~ 12.
* Zdvihnite pätku a uvoľnite napätie prítlačných kotúčikov.



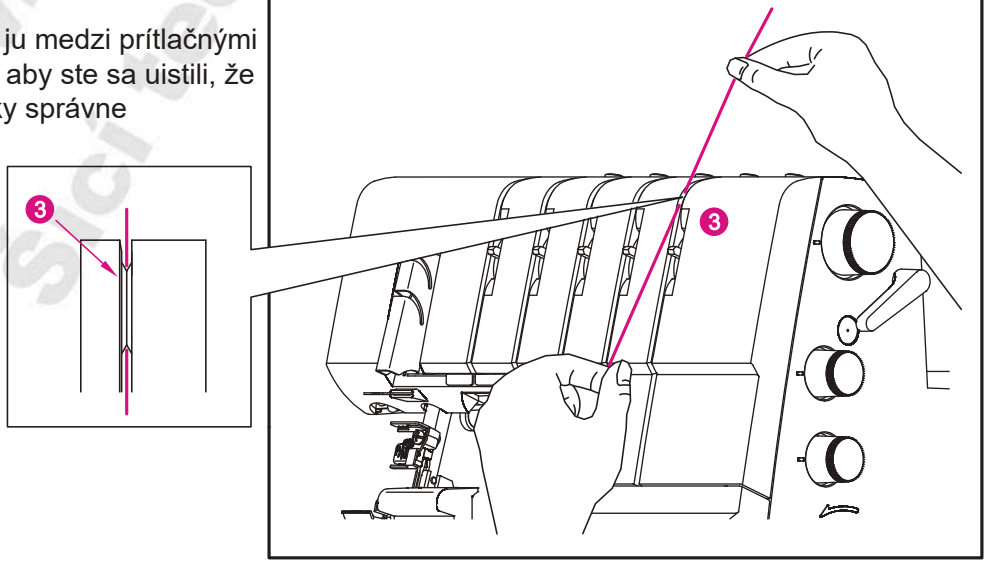
Prevlečte niť zozadu dopredu vodičom nite 1.



* Navlečte vodič horného krytu pretiahnutím nite nadol až prekĺzne pod vodič. potom pretiahnite niť pozdĺž pravej strany tlačidlá tak, ako je znázornené na obrázku.



* Pridržujte niť prsty, pretiahnite ju medzi prítlačnými kotúčiky a potiahnite niť nadol, aby ste sa uistili, že je niť medzi prítlačnými kotúčiky správne umiestnená (3).



www.sewing-machines-czech.cz
Školení technika Brother s.r.o.

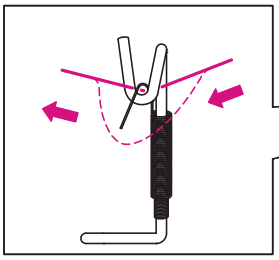
* Otáčajte ručným kolesom smerom k sebe, až kým sa retiazkový chapač neposunie do pravej hornej polohy (cca 10 mm od okraja stehovej dosky)

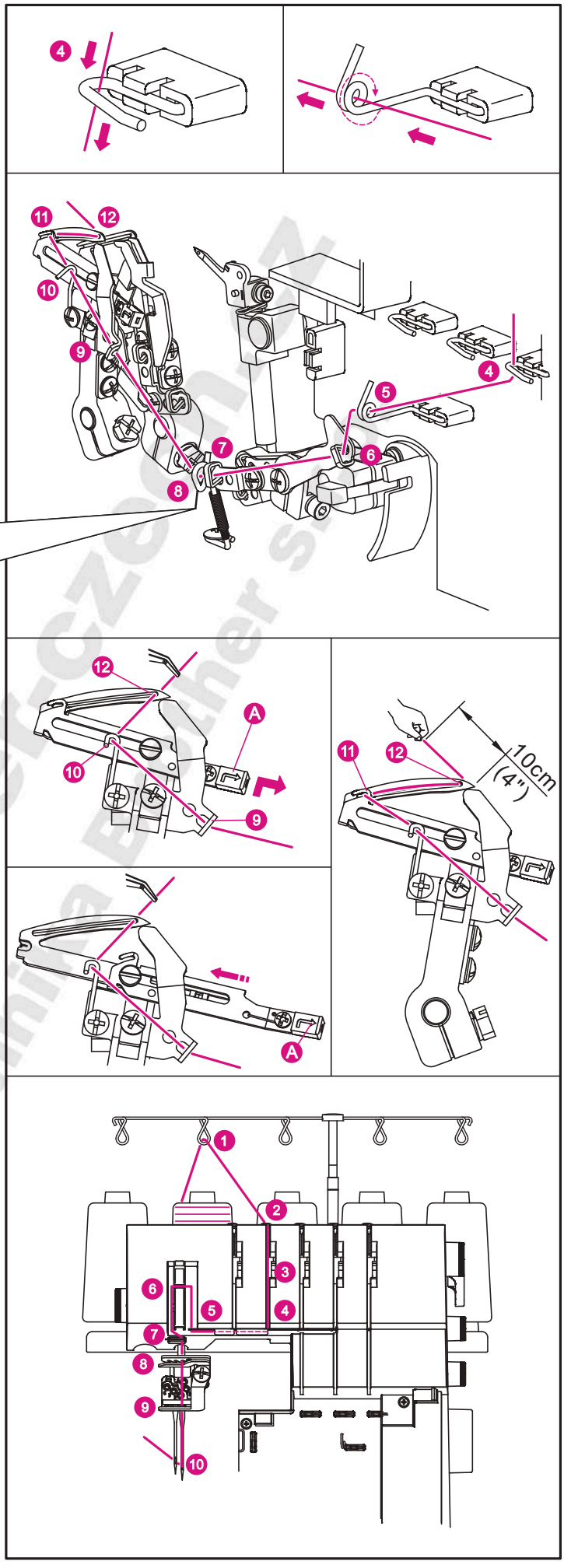
* Navlečte niť v oblasti chapača prístroja podľa vodičov hnedej farby (body 4 ~ 12).

Poznámka: Pre uľahčenie navliekanie použite pinzetu, ktorá je súčasťou príslušenstva.

* Pomocou pinzety umiestnite niť podľa vodiacich značiek 4 ~ 7.

* Navlečte vodič retiazkového stehu (8) tak, že niť pridržíte pred kolíkom vodiče a niť prieťahy zozadu hore s tým, že sa niť dostane na svoje miesto a pod pružinu.





* Prevlečte niť vodičom 9. Vytiahnite niť pred krycie doštičku a zachyťte ju pod vodič 10.

* Navlečte očko chapača 12 spredu dozadu. Vytiahnite cca 10 cm nite skrz chápač.

* Stlačte navliekač (A) a vytiahnite ho doprava.

* Uvoľnite navliekač (A), ktorý sa vďaka pružine vráti späť a zaistí navlečenie nite do vodiča 11.

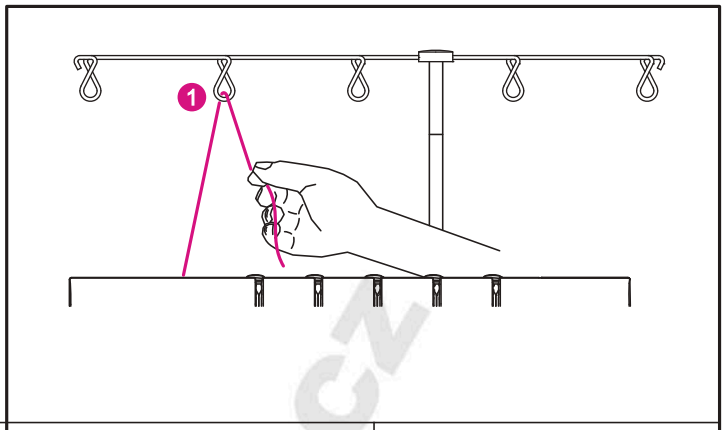
NAVLIEKANIE PRAVÉ IHLY PRE OBNITKOVACÍ STEH (MODRÝ) (B NA IHELNÉ SVORKE)

* Navlečte niť pravej ihly podľa bodov 1 ~ 10.

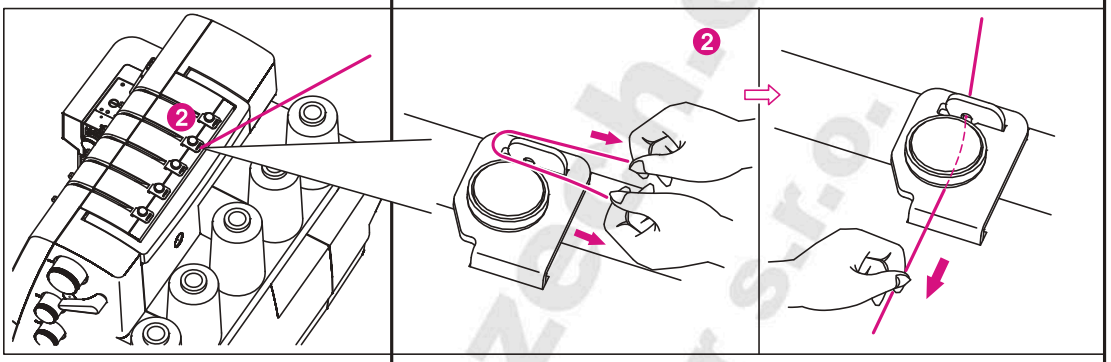
* Zdvihnite pätku a uvoľnite napätie nití.

www.brothersczech.cz
šicí technika Brother

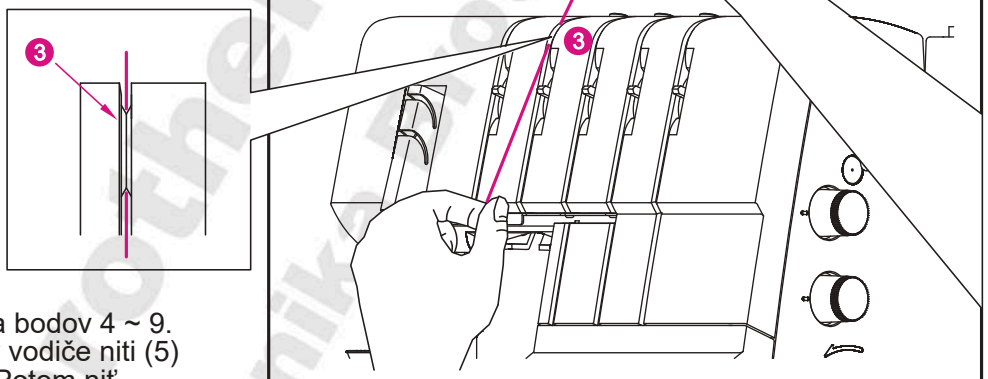
* Prevlečte niť zozadu dopredu vodičom nite 1.



* Navlečte vodič horného krytu pretiahnutím nite nadol až prekĺzne pod vodič. potom pretiahnite niť pozdĺž pravej strany tlačidlá tak, ako je znázornené na obrázku.



* Pridržujte niť prsty, pretiahnite ju medzi prítlačnými kotúčiky a potiahnite niť nadol, aby ste sa uistili, že je niť medzi prítlačnými kotúčiky správne umiestnená (3).

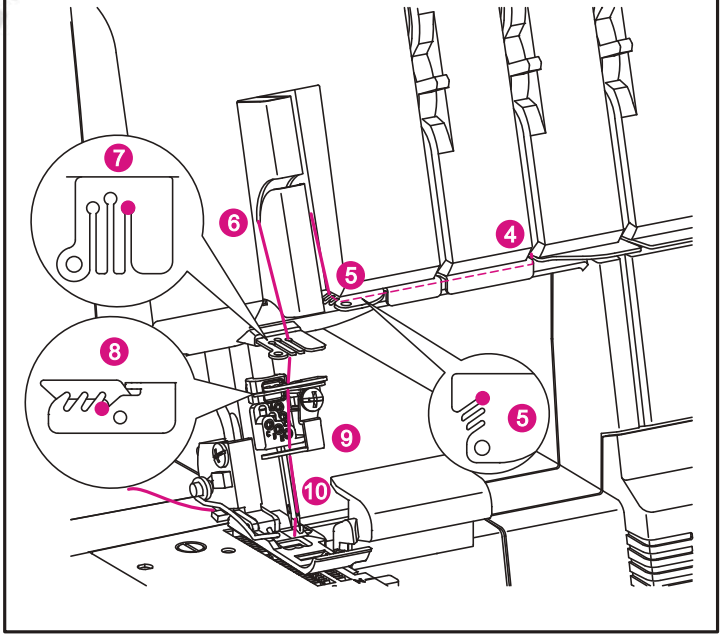


* Pokračujte v navliekanie podľa bodov 4 ~ 9. Pretiahnite niť do zadnej štrbiny vodiče niti (5) a do otvoru na kryte páčky (6). Potom niť zasuňte do pravej drážky vodičov nití (7) a (8).

* Pred navlieknutím ihly skontrolujte, či niť prechádza prednou cestou vedenie nite v spodnej časti ihelné svorky (9).

* Navlečte niť do oka prave ihly. Pre uľahčenie navliekanie, použite navliekač ihiel (Strana 21).

* Vytiahnite asi 10 cm nite a nechajte ju voľne visieť.



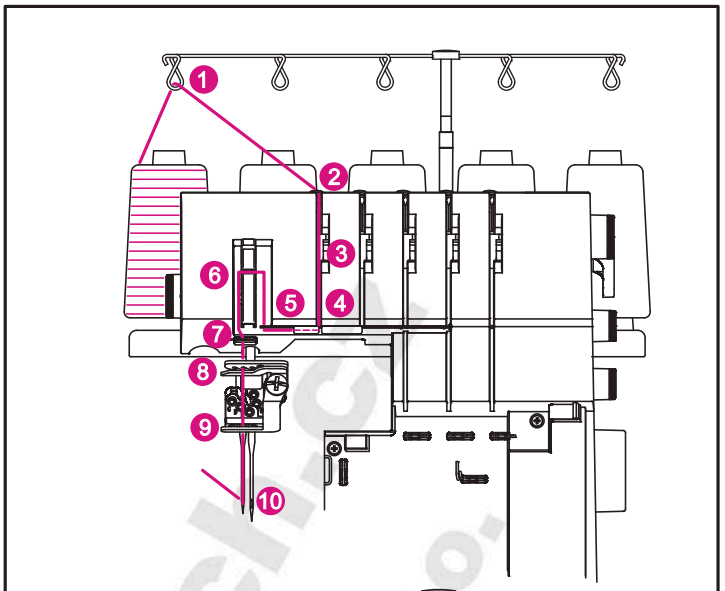
* Položte niť dozadu pod příltačnou pätku.

www.brother-czech.cz
Sčtechnik Brother s.r.o.

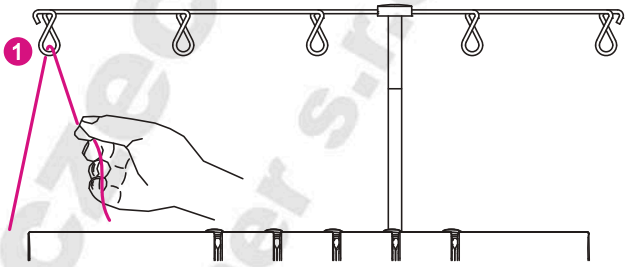
NAVLIEKANIE ĽAVÉ IHLY PRE OBNITKOVACÍ STEH (ORANŽOVÁ) (A NA IHELNÉ SVORKE)

* Navlečte niť ľavej ihly podľa bodov 1 ~ 10.

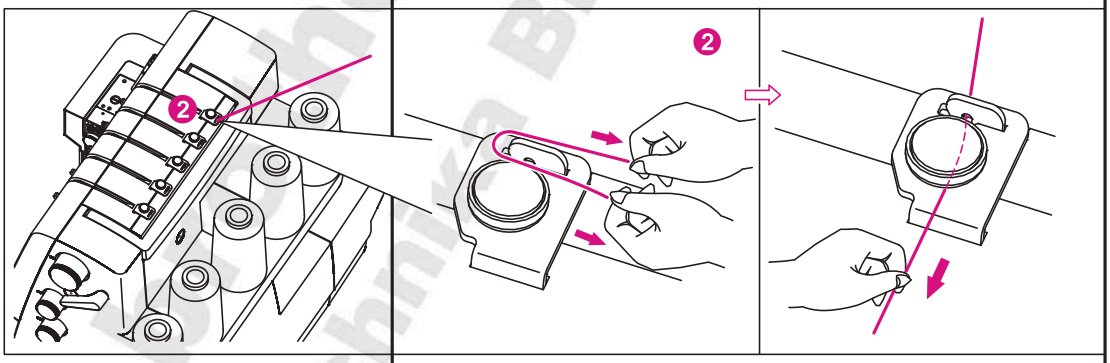
* Zdvihnite pätku a uvoľnite napätie nití.



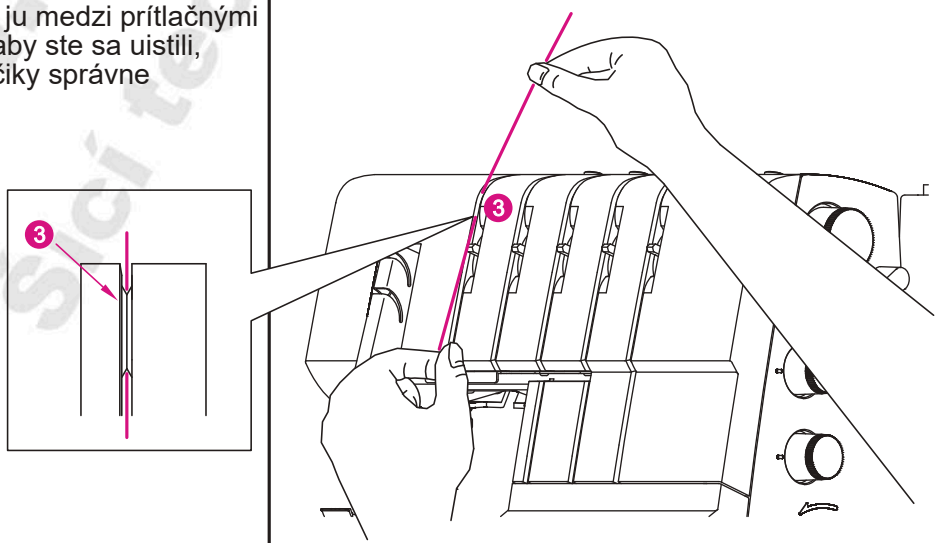
* Prevlečte niť zozadu dopredu vodičom nite 1.



* Navlečte vodič horného krytu pretiahnutím nite nadol až prekĺzne pod vodič. potom pretiahnite niť pozdĺž pravej strany tlačidlá tak, ako je znázornené na obrázku.



* Pridržujte niť prsty, pretiahnite ju medzi prítlačnými kotúčiky a potiahnite niť nadol, aby ste sa uistili, že je niť medzi prítlačnými kotúčiky správne umiestnená (3).



www.nahradnedily.cz
Šicí technika Brother s.r.o.

* Pokračujte v navliekanie podľa bodov 4 ~ 9.

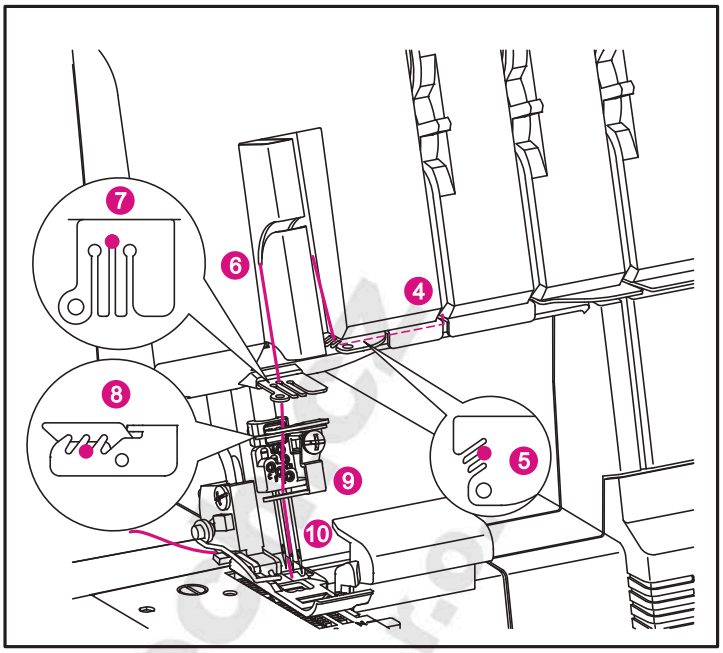
* Pretiahnite niť do strednej štrbiny vodiče niti (5) a do otvoru na kryte páčky (6). Potom niť zasuňte (6) do strednej drážky vodičov nití (7) a (8).

* Pred navlieknutím ihly skontrolujte, či niť prechádza prednej cestou vedenie nite v spodnej časti ihelné svorky (9).

* Navlečte niť do oka ľavej ihly. pre uľahčenie navliekanie, použite navliekač ihiel (strana 21).

* Vytiahnite asi 10 cm nite a nechajte ju voľne visieť.

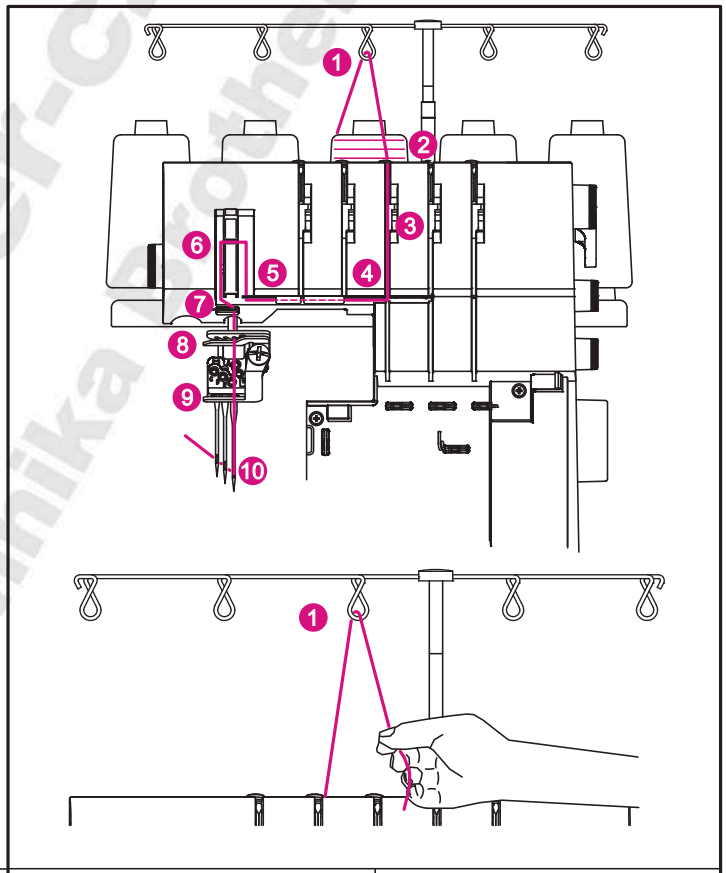
* Položte niť dozadu pod příltačnou pätku.



NAVLIEKANIE PRAVÉ IHLY PRE KRYCIE STEH (ZELENÝ) (E NA IHELNÉ SVORKE)

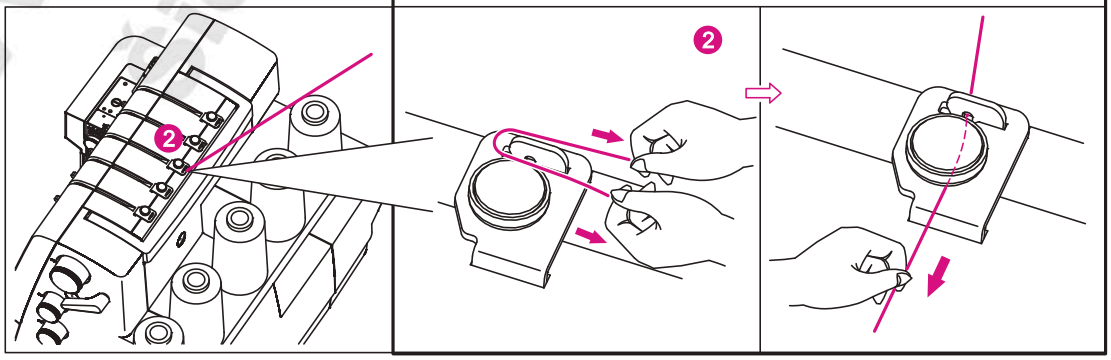
* Navlečte niť pravej ihly podľa bodov 1 ~ 10.

* Zdvihnite pätku a uvoľnite napätie nití.



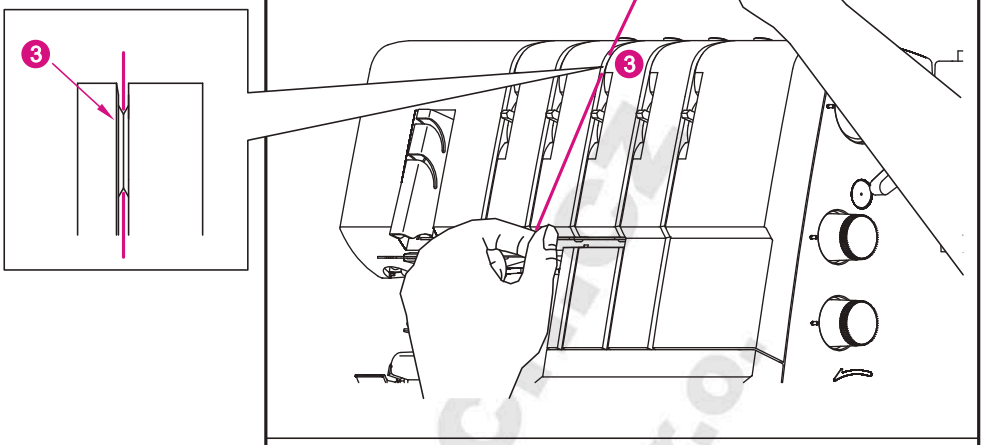
* Prevlečte niť zozadu dopredu vodičom nite 1.

* Navlečte vodič horného krytu pretiahnutím nite nadol až prekĺzne pod vodič. potom pretiahnite niť pozdĺž pravej strany tlačidlá tak, ako je znázornené na obrázku.



www.brother-czech.cz
Šicí technika Brother s.r.o.

* Pridržujte niť prsty, pretiahnite ju medzi prítlačnými kotúčiky a potiahnite niť nadol, aby ste sa uistili, že je niť medzi prítlačnými kotúčiky správne umiestnená (3).



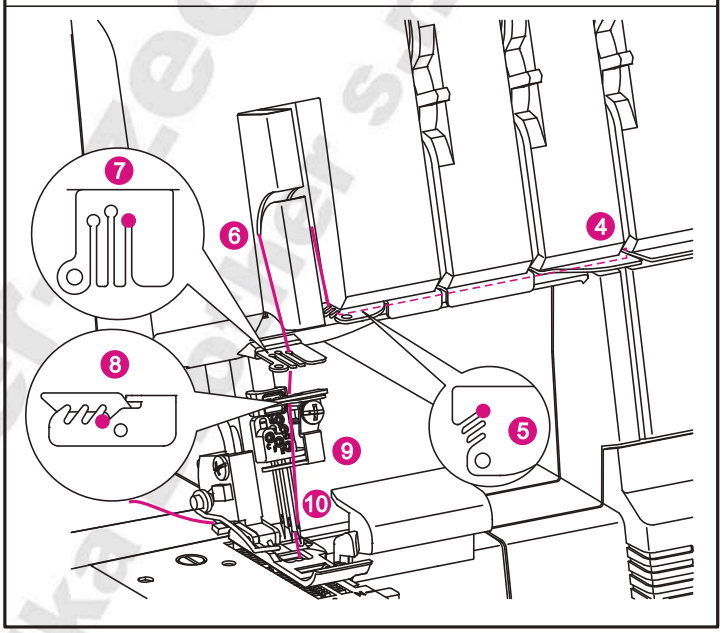
* Pokračujte v navliekanie podľa bodov 4 ~ 9. Pretiahnite niť do zadnej štrbiny vodiče niti (5) a do otvoru na kryte páčky (6). Potom niť zasuňte do pravej drážky vodičov nití (7) a (8).

* Pred navlieknutím ihly skontrolujte, či niť prechádza prednou cestou vedenie nite v spodnej časti ihelné svorky (9).

* Navlečte niť do oka ľavej ihly. pre uľahčenie navliekanie, použite navliekač ihiel (strana 21).

* Vytiahnite asi 10 cm nite a nechajte ju voľne visieť.

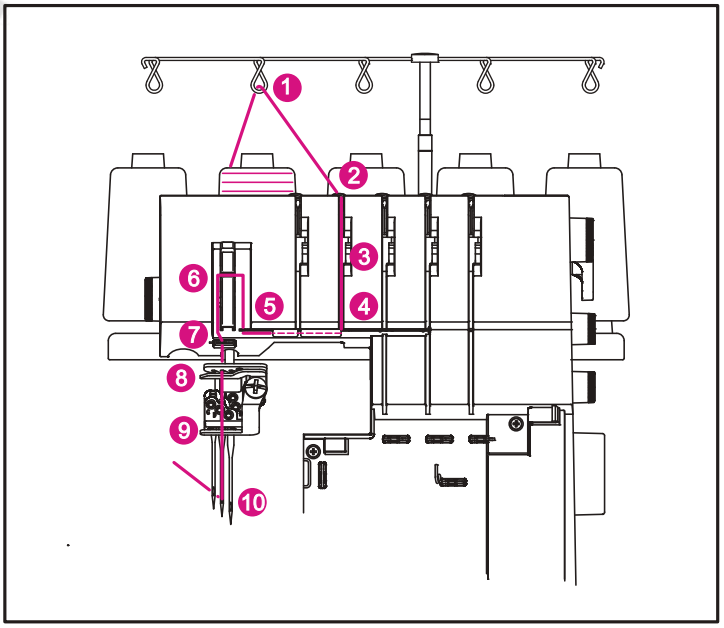
* Položte niť dozadu pod příltačnou pätku.



NAVLIEKANIE STREDNÉ IHLY PRE KRYCIE / RETIAZKOVÝ STEH (MODRÝ) (D NA IHELNÉ SVORKE)

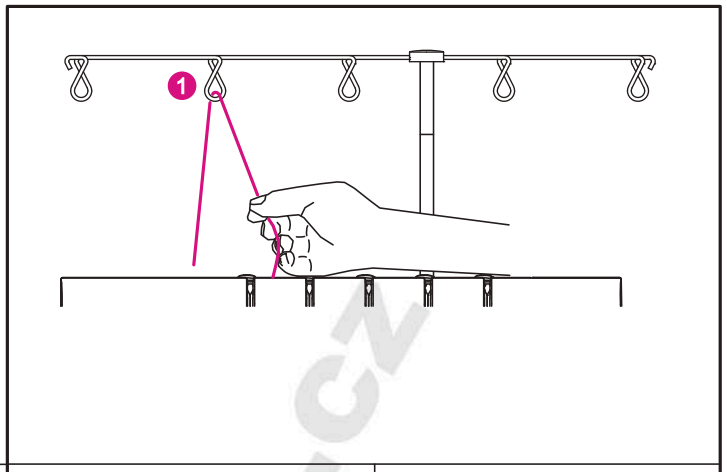
* Navlečte niť strednej ihly pre krycie / retiazkový steh podľa bodov 1 ~ 10.

* Zdvihnite pätku a uvoľnite napätie nití

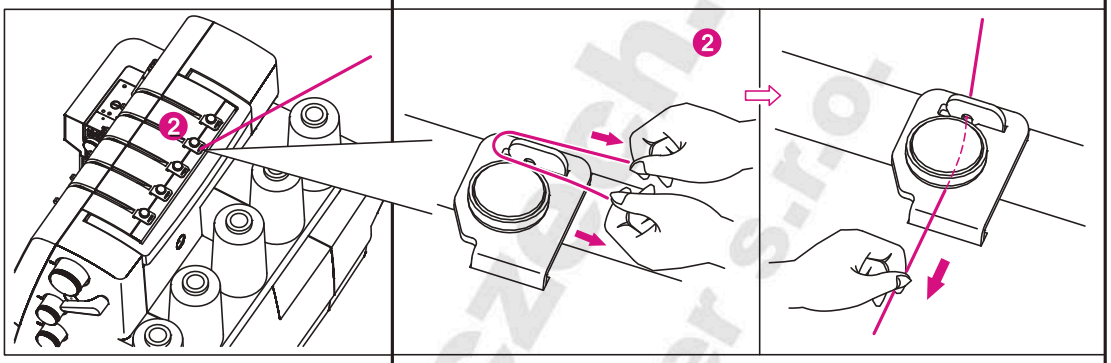


www.brotherlec.sk
Sicí technika

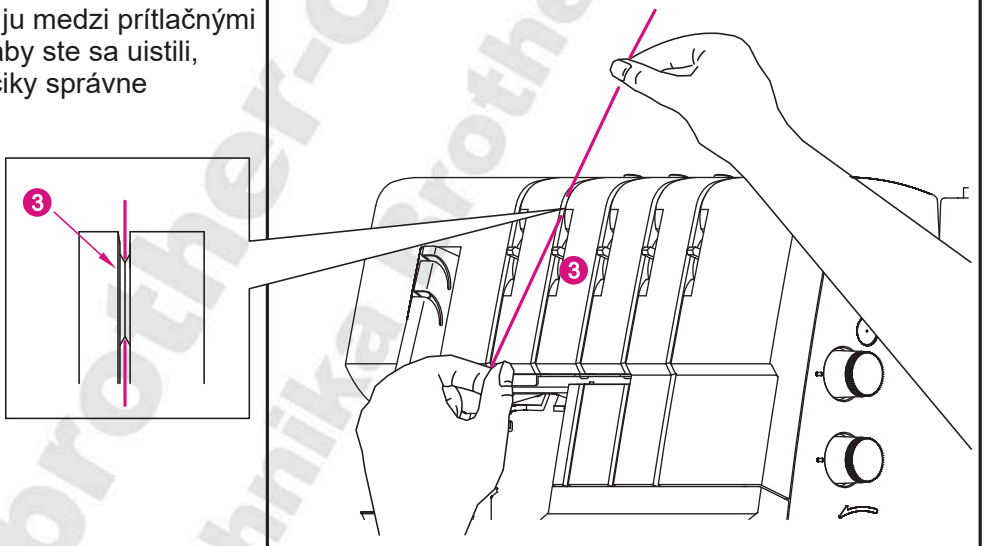
* Prevlečte niť zozadu dopredu vodičom nite 1.



* Navlečte vodič horného krytu pretiahnutím nite nadol až prekĺzne pod vodič. potom pretiahnite niť pozdĺž pravej strany tlačidlá tak, ako je znázornené na obrázku.



* Pridržujte niť prsty, pretiahnite ju medzi prítlačnými kotúčiky a potiahnite niť nadol, aby ste sa uistili, že je niť medzi prítlačnými kotúčiky správne umiestnená (3).



* Pokračujte v navliekanie podľa bodov 4 ~ 9.

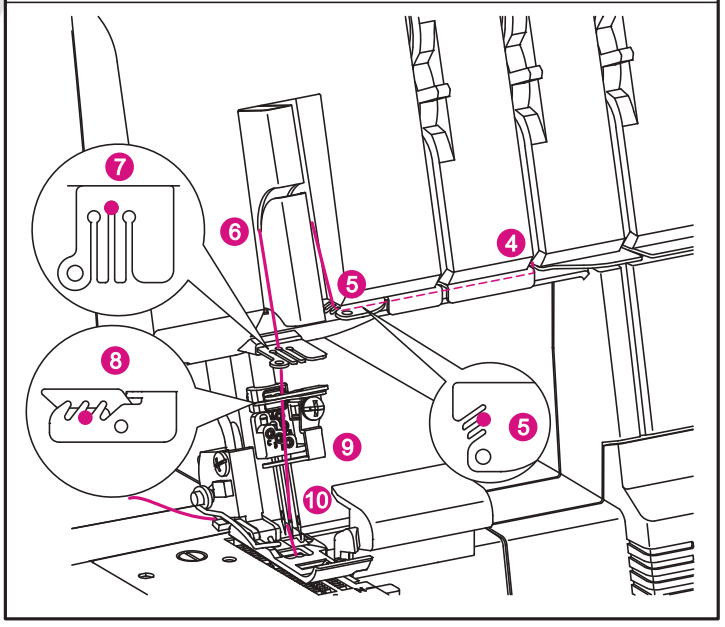
* Pretiahnite niť do strednej štrbiny vodiče niti (5) a do otvoru na kryte páčky (6). Potom niť zasuňte (6) do strednej drážky vodičov nití (7) a (8).

* Pred navlieknutím ihly skontrolujte, či niť prechádza prednou cestou vedenie nite v spodnej časti ihelné svorky (9).

* Navlečte niť do oka ľavej ihly. Pre uľahčenie navliekanie, použite navliekač ihiel (strana 21).

* Vytiahnite asi 10 cm nite a nechajte ju voľne visieť.

* Položte niť dozadu pod prítlačnú pätku.

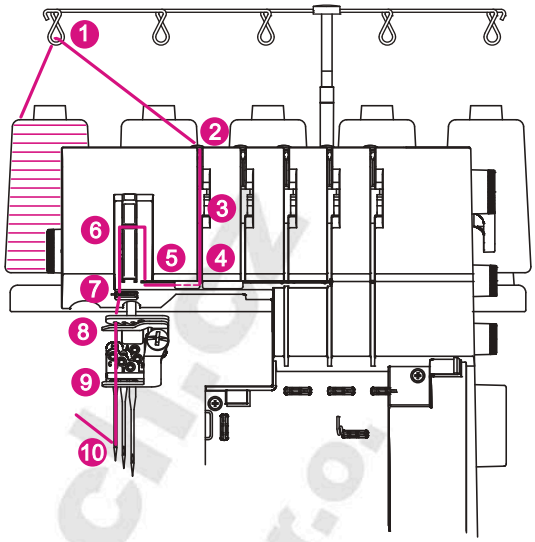


www.brother-czech.cz
Brother s.r.o.

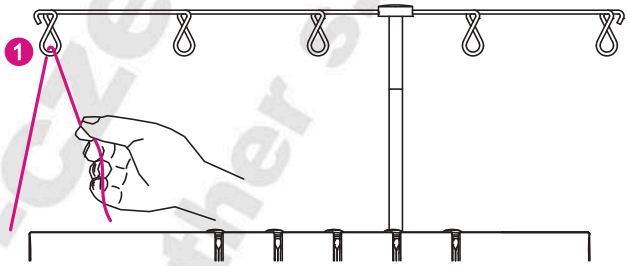
NAVLIEKANIE ĽAVÉ IHLY PRE KRYCIE STEH (ORANŽOVÝ) (C NA IHELNÉ SVORKE)

* Navlečte niť ľavej ihly pre krycie steh podľa bodov 1 ~ 10.

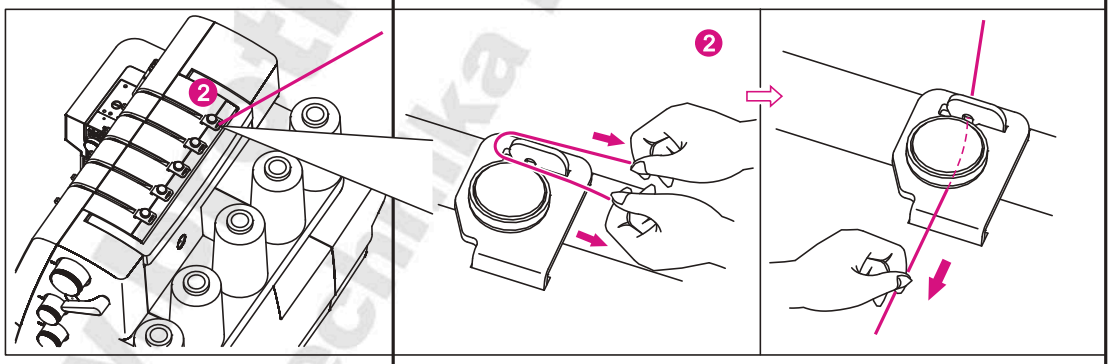
* Zdvihnite pätku a uvoľnite napätie nití.



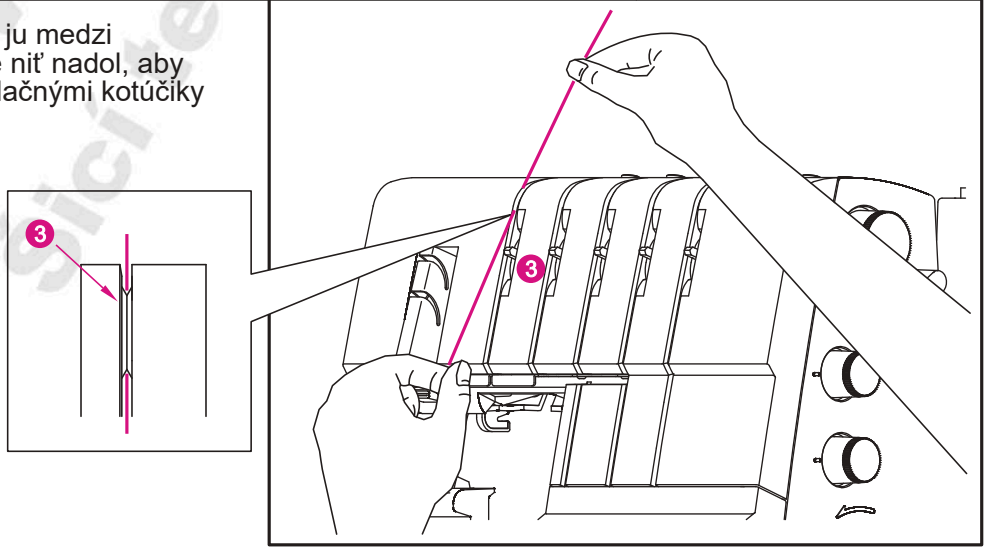
* Prevlečte niť zozadu dopredu vodičom nite 1.



* Navlečte vodič horného krytu pretiahnutím nite nadol až prekĺzne pod vodič. potom pretiahnite niť pozdĺž pravej strany tlačidlá tak, ako je znázornené na obrázku.



* Pridržujte niť prsty, pretiahnite ju medzi prítlačnými kotúčiky a potiahnite niť nadol, aby ste sa uistili, že je niť medzi prítlačnými kotúčiky správne umiestnená (3).



www.brother-czech.cz
Čítačka Brother s.r.o.

* Pokračujte v navliekanie podľa bodov 4 ~ 9.

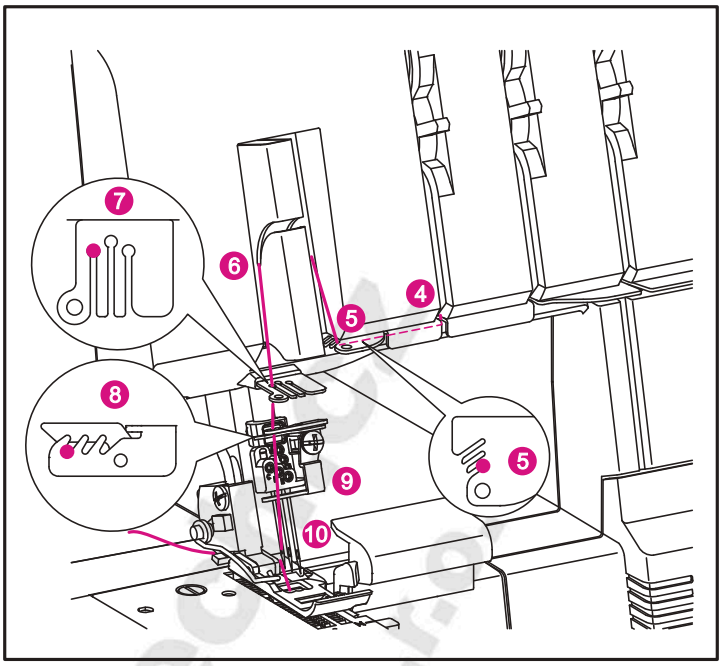
* Pretiahnite niť do prednej štrbiny vodiče niti (5) a do otvoru na kryte páčky (6). Potom niť zasuňte do ľavej drážky vodičov nití (7) a (8).

* Pred navlieknutím ihly skontrolujte, či niť prechádza prednou cestou vedenie nite v spodnej časti ihelné svorky (9).

* Navlečte niť do oka ľavej ihly. pre uľahčenie navliekanie, použite navliekač ihiel (strana 21).

* Vytiahnite asi 10 cm nite a nechajte ju voľne visieť.

* Položte niť dozadu pod prítlačnú pätku.

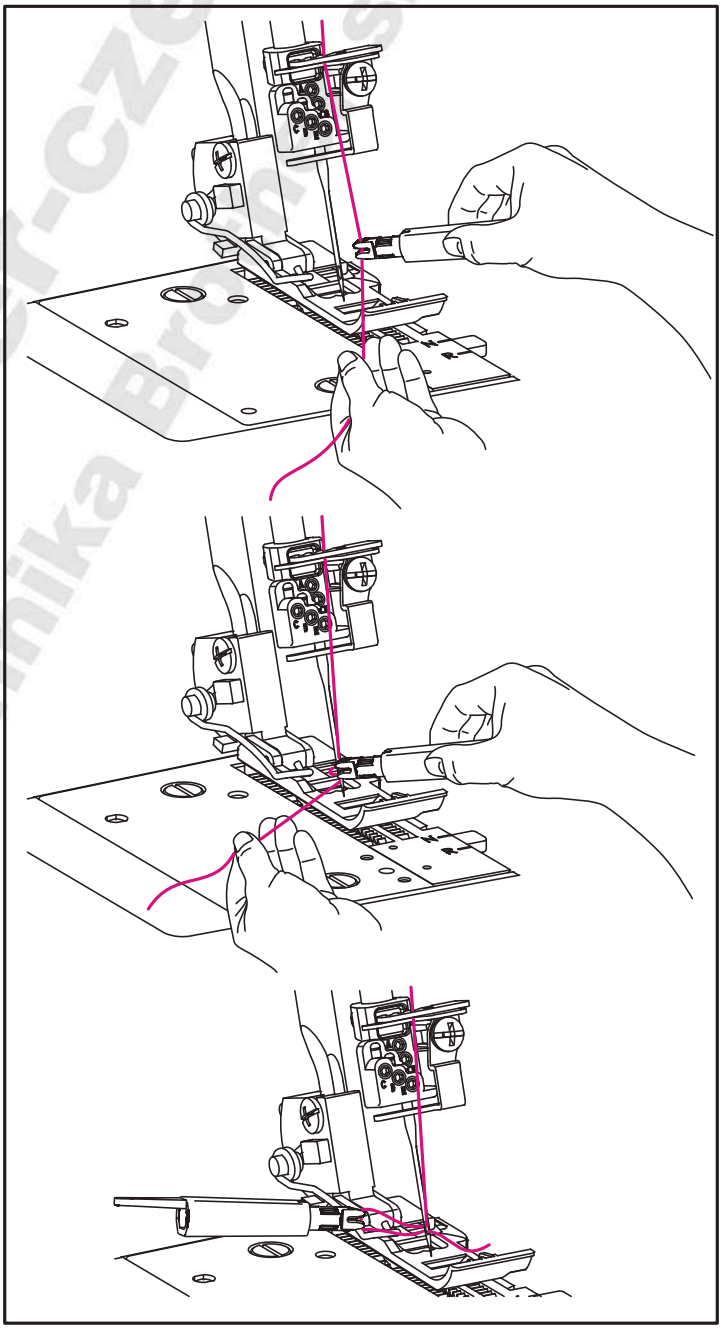


18. NAVLIEKAČ IHIEL

* Ak chcete, aby navliekanie ihly bolo jednoduchšie, použite navliekač, ktorý je súčasťou príslušenstva ..

* Otočte ručným kolesom tak, že ihly sú vo svojej najvyššej polohe a spustite prítlačnú pätku. Uistite sa, že jedna z obdĺžnikových značiek na navliekaču ihiel smeruje nahor. Umiestnite niť sprava doľava do zárezu na špičke navliekanie ihiel.

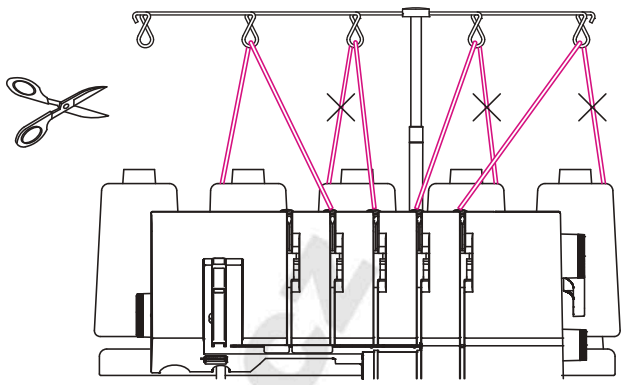
* Pridržte navliekač ihiel proti ihle. presuňte navliekač dole k ušku ihly a stlačte jemne proti ihle tak, aby malý kovový kolík posunul niť skrz uško ihly a vytvoril slučku.



www.brother-czech.cz
Brother technika Brno s.r.o.

19. VÝMENA NITÍ NADVÄZOVANÍM

* Pri zámene nite za iný typ alebo farbu, odstrihnite niť u cievky.

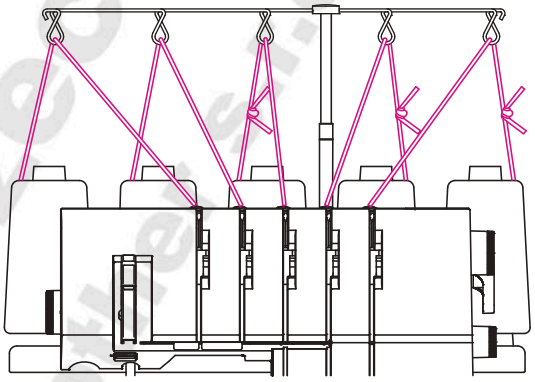


* Nasaďte novú cievku na držiak nite.

* Priviažte novú niť na pôvodnú. voľné konce skráťte na cca 2 až 3 cm. Ak by ste ich nechali kratšie, môže sa uzlík rozviazať.

* Pevnosť uzlíka otestujte tak, že zatiahnete za obe nite.

* Zdvihnutím prítlačnej pätky uvoľnite napätie nití.

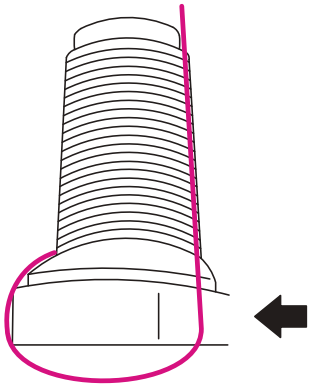


* Pretiahnite niť jediným ťahom celým strojom.

* Ak sa niť prevlieka ťažko, skontrolujte prievlaková miesta a chapače.

* Vo chvíli, keď sa uzlík dostane k očku ihly, ZASTAVTE preťahovanie.

* Odstrihnite uzlík a prevlečte novú niť očkom ihly.

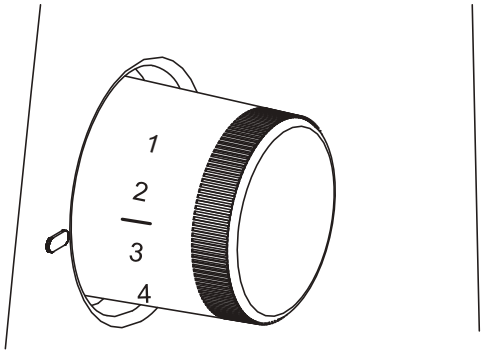


20. NASTAVENIE DĹŽKY STEHU

* Pre väčšinu prác by mala byť dĺžka stehu (= 2.5).

* Nastavte dĺžku stehu na (= 2.5) ~ 5, ak šijete ťažké materiály.

* Pri šití ľahkých materiálov nastavte dĺžku stehu na 2 ~ 3, získate tak výborné výsledky bez krčenia.



www.brother-czech.cz
šicí technika Bratislava s.r.o.

21. ZOSILNENIE ŠVU

* Vloženie krepové pásky počas obnitkovacího šitia stabilizuje šev.

* Vložte pásku do otvoru na prednej strane pätky.

* Umiestnite pásku pod pätku na zadnej strane stroja a šite šev. Pásik bude našívanie požadovaným stehom.

OBŠÍVANIE LEMOVKOU

* Umiestnite pohyblivý horný nôž do nepracovné pozície.

* Vložte lemovky ako priadze alebo keprovou pásku do otvoru v prednej časti pätky.

* Umiestnite lemovky pod pätku a obnitkujte požadovanú dĺžku.

* Lemovka môže byť použitá jednoducho alebo navícekrát spletená

22. NASTAVENIE ŠÍRKY STEHU

* Šírku stehu môžete ovplyvniť zmenou polohy ihly a tiež ovládacím gombíkom pre nastavenie šírky stehu.

NASTAVENIE ŠÍRKY STEHU ZMENOU POLOHY IHLY

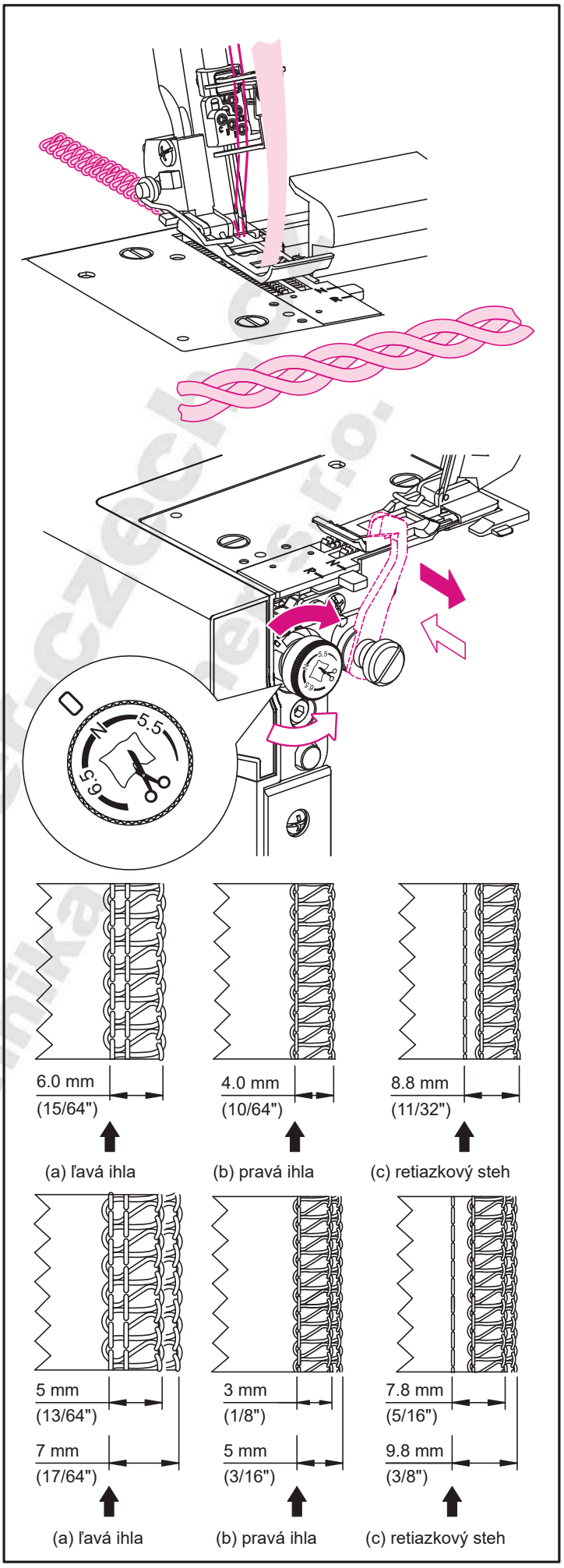
* Šírku stehu môžete nastaviť zmenou polohy ihly.

(a) Použitím ľavej ihly. ..... 6 mm (15/64 palca)
(b) Použitím len pravé ihly .... 4 mm (10/64 palca)
(c) Použitím ihly pre retiazkový steh. . ..... 8.8 mm (11/32 palca)

NASTAVENIE ŠÍRKY STEHU OVLÁDACÍM GOMBÍKOM

* Použitie ovládacieho gombíka vám umožní nastaviť šírku stehu v rozmedzí, ako je uvedené nižšie.

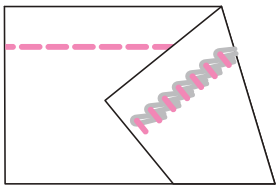
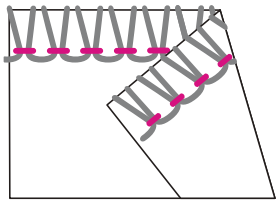
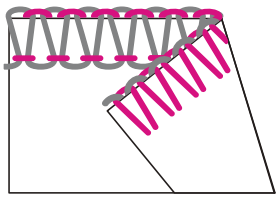
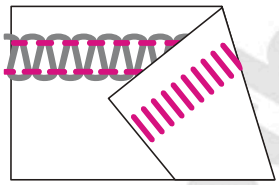
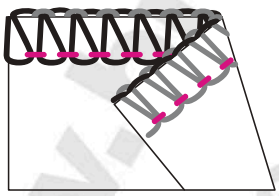
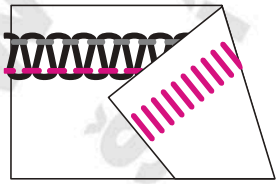
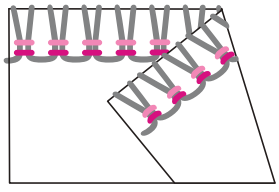
(a) Použitím ľavej ihly….....5~7 mm (13/64 ~ 17/64 palca)
(b) Použitím len pravej ihly…….....3~5 mm (1/8 ~ 3/16 palca)
(c) Použitím ihly pre retiazkový steh...7.8~9.8 mm (5/16 ~ 3/8 palca)



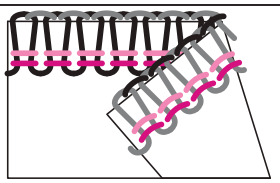
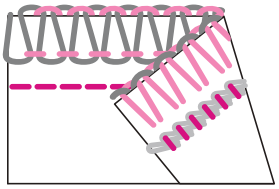
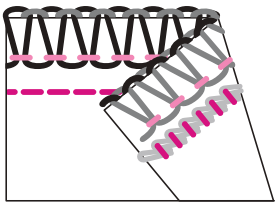
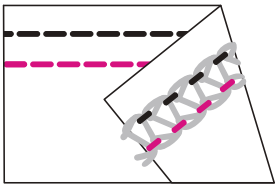
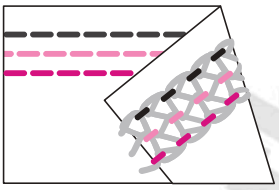
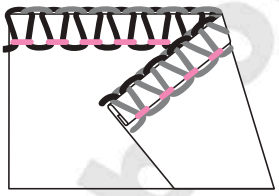
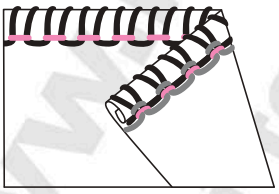
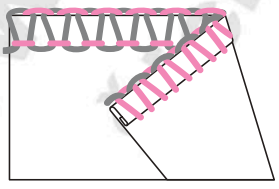
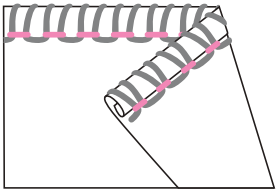
www.brotherczech.sk
sú technika

23. VÝBER STEHU

Stroj ponúka široký výber stehov v závislosti od nastavenia polohy ihiel, spôsobu navliekanie, nastavenie napätia nití a použitie prevodníka na dvounitný steh.

Druhy stehov	Overlocková ľavá ihla, Horný chápač, Retiazkový chápač, Cover steh prostrednej ihly; Overlocková pravá ihla, Dolný chápač, Cover steh ľavej ihly, Cover steh pravej ihly		Strana
1. Dvounitný retiazkový steh		Dvounitný priamy steh (s jednou ihlou) je vhodný pre vytvorenie dekoratívneho stehu. Vzdialenosť švov od okraje látky môžete ovplyvniť tým, že vyradíte z funkcie pravý chápač a horný pohyblivý nôž.	41
2.1. Dvounitný stiahnutý overlockový steh široký 2.2. Dvounitný stiahnutý overlockový steh úzky		Dvounitný steh (s jednou ihlou) je vhodný pre obrubovanie ľahkých a pružných tkanín. Hodí sa aj pre rolované a slepé lemy. podľa polohy ihly je šírka obnitkovacího stehu buď 4 mm alebo 6 mm.	41
3.1. Dvounitný steh overlockový široký 3.2. Dvounitný steh overlockový úzky		Tento dvounitný steh (s jednou ihlou) sa používa pre olemovanie bežných látok. použiť ho môžete aj pri plochých švov a obrubovanie slepým stehom. Podľa polohy ihly je šírka obnitkovacího stehu buď 4 mm alebo 6 mm.	42
4.1. Dvounitný steh plochý široký 4.2. Dvounitný steh plochý úzky		Tento dvounitný steh (s jednou ihlou) je vhodný pre začistenie okrajov s ozdobným efektom a pre vytváranie ozdobných stehov za pomoci dekoratívnych nití. Aj u tohto stehu môžete zmenou polohy ihly docieliť buď 4 mm alebo 6 mm šírky stehu.	42
5.1. Trojnitný steh overlockový široký 5.2. Trojnitný steh overlockový úzky		Trojnitný steh (s jednou ihlou) je vhodný pre obšívanie a lemovanie bežných látok. Podľa polohy ihly je šírka obnitkovacího stehu buď 4 mm alebo 6 mm.	43
6.1.Trojnitný steh plochý široký 6.2.Trojnitný steh plochý úzky		Trojnitný steh (s jednou ihlou) je vhodný pre začistenie okrajov s ozdobným efektom a pre vytváranie ozdobných stehov za pomoci dekorativných nití. Aj u tohto stehu môžete zmenou polohy ihly docieliť buď 4 mm alebo 6 mm šírky stehu.	43
7. Trojnitný pružný steh		Trojnitný steh (s dvoma ihlami) sa hodí pre ľahké a extrémne pružné materiály ako napríklad trikot a polyester.	44

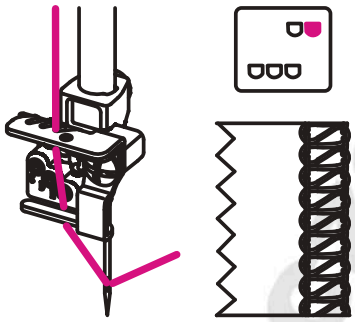
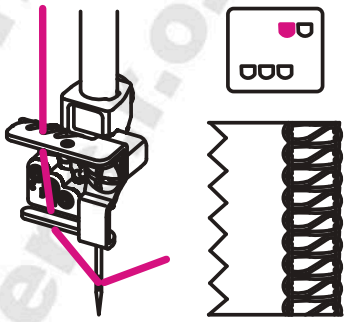
www.vyber-stroje.cz
šicí techniky pro s.r.o.

Druhy stehov	Overlocková ľavá ihla · Horný chápač · Retiazkový chápač · Cover steh prostrednej ihly Overlocková pravá ihla · Dolný chápač · Cover steh ľavej ihly · Cover steh pravej ihly		Strana
8. Štvorniťový steh overlockový		Štvorniťový steh (s dvoma ihlami) je vhodný pre stredne ťažké materiály aj pre ťažké pružné materiály, ako napríklad dvojité úplety a plavky.	44
9.1. 4-nitný zaisťovacie steh široký 9.2. 4-nitný zaisťovacie steh úzky		4-nitný zaisťovacie steh je bezpečnostný steh tvorený kombinovaním 2-nitným overlockovým stehom s retiazkem.	45
10.1. 5-nitný zaisťovacie steh široký 10.2 5-nitný zaisťovacie steh úzky		5-nitný zaisťovacie steh je bezpečnostný steh, skladá sa z kombinovaného 3-nitného overlockového a retiazky. Široký šev je vytvorený pomocou ľavej ihly a úzky lem je tvorený pomocou pravej ihly. Overlock a zošívanie môže byť vykonané v jednej operácii na elastických materiáloch.	45
11.1. Krycie steh široký (5.6 mm) 11.2. Krycie steh úzky (2.8 mm)		Trojnitný krycie steh (s dvoma ihlami) je vhodný pre pružné materiály ako úplety pod. Efektu širokého švu dosiahnete použitím ľavej a pravej ihly.	46
12. Trojnitný krycie steh (5,6 mm)		Štvorniťový krycie steh (s tromi ihlami) je vhodný pre pružné materiály ako úplety apod. Trojitý šev vytvoríte použitím ľavej, prostrednej a pravej ihly.	46
13. Trojnitný steh lemovacie úzky		Trojnitný steh (s jednou ihlou) umožňuje olemovať ľahké materiály. Pre dosiahnutie čo najlepšieho efektu, navlečte do horného chapača ozdobnú niť a do ihly a spodného chapača navlečte bežnú niť.	47
14. Trojnitný steh rolovacie		Trojnitný steh (s jednou ihlou) sa používa pre zatočené lemy.	47
15. Dvounitný steh lemovacie úzky		Dvojdielny steh (s jednou ihlou) je vhodný pre začistenie ľahkých materiálov.	47
16. Dvounitný steh rolovacie		Dvojdielny steh (s jednou ihlou), je vhodný pre zatočené lemy u ľahkých materiálov.	47

www.nahradnidily-singer.cz
Nähmaschinen Ersatzteile Bothen s.r.o.

* V závislosti na použitej pozícii ihiel môže tento stroj šiť 2-nitné a 3-nitné stehy štandardnej šírky 4 mm a 6 mm široké overlockové švy

* U látok s vysokou gramážou môže byť šírka švu zväčšená otočením kolieska pre nastavenie šírky stehu.

Šírka overlocku	4.0 mm	6.0 mm
Použitá ihla	Overlocková pravá ihla	Overlocková ľavá ihla
Vybraná voľba napätia	Modrá	Oranžová
		

24. PRAKTICKÁ TABUĽKA NASTAVENIA

* Nastavenia uvedené v tabuľke na ďalšej strane sú naše odporúčania založené na normálnych podmienkach. Možno bude nutné upraviť napätie nite podľa použitého stehu, typu látky a nite.

* Pre dosiahnutie najlepších výsledkov nastavujte napätie po malých krokoch.

* Pred šitím vždy vykonajte skúšobné šitie na kúsku použitej látky.

* Rôzne stehy je možné získať nastavením rôzneho napätia, inou pozíciou ihly, metódami navliekania a použitím prevodníka na 2-nitný steh.

* Nápätie nití sa zväčšuje, otáčaním na vyššie čísla. Nastavenie napätia zobrazené na nasledujúcej stránke je iba odporúčané.

* Pri šití retiazky za podmienok uvedených v č. 1,9 a 10 nastavte dĺžku stehu na viac ako 2 mm.

* Pri šití za podmienok uvedených v č. 11 a 12 nastavte dĺžku stehu na viac ako 2,5 mm.

www.brother-czech.cz
šicí technika Brother s.r.o.

PRAKTICKÁ TABUĽKA NASTAVENIE

	Druh stehu	ATD	SL	DF	C/L	N/R	CW	Prevodník	Pozícia ihly	**Vybraná voľba napätia**: vyberte možnosť ATD, napätie sa nastaví automaticky					strana
										oranžová	modrá	zelená	červená	hnědá	
1	Retiazkový steh	D	2.5	N	C	R	—	Nie			●				41
2.1	Dvounitný stiahnutý overlockový steh široký	G	2	N	L	N	N	Áno	6.0mm	●			●		
2.2	Dvounitný stiahnutý overlockový steh úzky	D	2	N	L	N	6.5	Áno	4.0mm		●		●		
3.1	Dvounitný steh overlockový široký	E	2	N	L	N	N	Áno	6.0mm	●			●		42
3.2	Dvounitný steh overlockový úzky	E	2	N	L	N	6.5	Áno	4.0mm		●		●		
4.1	Dvounitný steh plochý široký	E	2	N	L	N	N	Áno	6.0mm	●			●		
4.2	Dvounitný steh plochý úzky	E	2	N	L	N	6.5	Áno	4.0mm		●		●		
5.1	Trojnitný steh overlockový široký	B	2.5	N	L	N	N	Nie	6.0mm	●		●	●		43
5.2	Trojnitný steh overlockový úzký	A	2.5	N	L	N	6.5	Nie	4.0mm		●	●	●		
6.1	Trojnitný steh plochý široký	F	2	N	L	N	N	Nie	6.0mm	●		●	●		
6.2	Trojnitný steh plochý úzky	F	2	N	L	N	6.5	Nie	4.0mm		●	●	●		
7	Trojnitný pružný steh	G	2	N	L	N	N	Áno		●	●		●		44
8	Štvorniťový steh overlockový	A	2.5	N	L	N	N	Nie		●	●	●	●		
9.1	4-nitný zaisťovacie steh široký	I	2.5	N	L	N	N	Áno		◒	●		●	●	45
9.2	4-nitný zaisťovacie steh úzky	I	2.5	N	L	N	N	Áno		◒	●		●	●	
10.1	5-nitný zaisťovacie steh široký	B	2.5	N	L	N	N	Nie		◒	●	●	●	●	
10.2	5-nitný zaisťovacie steh úzky	A	2.5	N	L	N	6.5	Nie		◒	●	●	●	●	
11.1	Krycie steh široký	H	2.5	N	C	R	—	Nie	5.6mm	◒		◒		●	46
11.2	Krycie steh úzky	H	2.5	N	C	R	—	Nie	2.8mm	◒	◒			●	
12	Trojnitný krycie steh	J	2.5	N	C	R	—	Nie	5.6mm	◒	◒	◒		●	
13	Trojnitný steh lemovacie úzky	A	1.5	N	L	R	N	Nie	4.0mm		●	●	●		47
14	Trojnitný steh rolovacie	C	1	N	L	R	N	Nie	4.0mm		●	●	●		
15	Dvounitný steh lemovacie úzky	E	1.5	N	L	R	5.5	Áno	4.0mm		●		●		
16	Dvounitný steh rolovacie	B	1	N	L	R	5.5	Áno	4.0mm		●		●		

www.brothersewing.cz
Brother Sewing Technology s.r.o.

ATD - Automatická predvoľba napätia
SL - Dĺžka stehu
DF- Diferenciálne podávanie na pozícii N
C / L- Horný chápač do polohy c alebo L
N / R- Stehový jazýček pre základný
alebo rolovaci steh
CW- nastavenie orezového noža

24. SKÚŠOBNÉ ŠITIE A UKONČENIE RETIAZKOU PRI NASTAVENIE NA OVERLOCK

SKÚŠOBNÉ ŠITIE

* Po úplnom navlečenie stroja položte všetky nite na stehovú dosku, mierne doľava pod prítlačnú pätku.

* Uistite sa že, horný nôž je v správnej polohe voči spodnému noži tak, že budete otáčať ručným kolesom smerom k sebe. Ak sa nože nepohybujú správne, skontrolujte, či sa v priestore nožov nenachádza zvyšek látky alebo nití.

* Pridržte nite a ľahko ich napnite.

* Otočte ručným kolesom smerom k sebe o 2 až 3 otáčky, aby sa začala tvoriť retiazka. Overte, že sa nite splietajú do retiazky okolo kolíka na stehovej doske. Ak sa nite do retiazky nesplétají, skontrolujte, či sú nite navlečené správne.

* Spustite prítlačnú pätku.

* Pridržujte vytvorenú retiazku a pokračujte v šití kým retiazka nie je dlhá asi 5 ~ 8 cm (2 ~ 3 palce).

* Umiestnite látku pod prítlačnú pätku a ušite skúšobnú vzorku. Počas šitia látku zľahka pridržiavajte a veďte ľavou rukou. Pri šití neťahajte za látku, pretože ťah by mohol spôsobiť deformáciu ihiel a ich zlomenie.

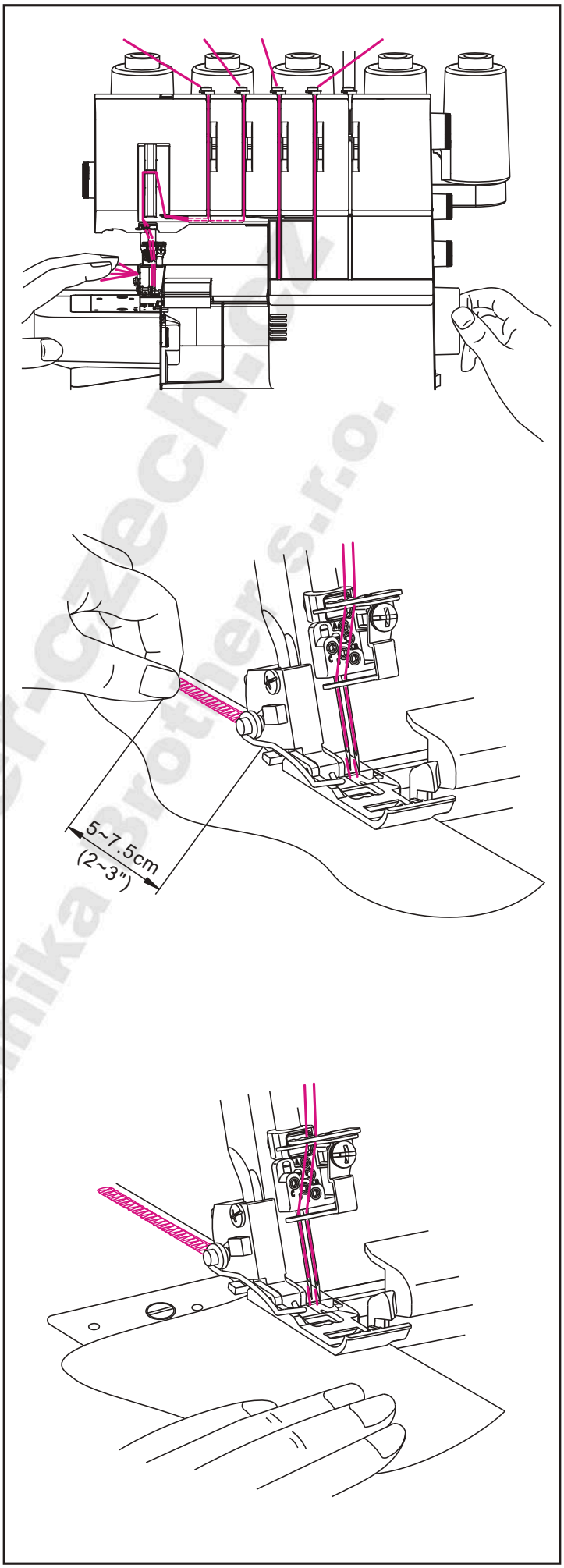
UKONČENIE RETIAZKOU

Keď došijete až na koniec látky pokračujte ďalej v šití s tým, že látku posúvate zľahka dozadu a doľava. Ušite tak ešte 5 až 10 cm retiazky, čo zabráni tomu, aby sa niť rozplietol a pripraví stroj na ďalšie šitie.

* Odrežte retiazku 2-5 cm (1-2 ") za prítlačnú pätku pomocou orezu na ľavej strane stroje. vytiahnite nite okolo orezu zozadu smerom k sebe.

Pozn .: Zakaždým, kedy znovu navlečiete stroj, vyskúšajte, či sa správne tvorí retiazka, vykonajte skúšobné šitie a podľa potreby nastavte napätie nití.

Pozn .: Prítlačná pätka má značky, ktoré indikujú polohu ihly. Používajte je pri šití ako vodítko.



www.brother-czech.cz
šicí technika Brother s.r.o.

25. ŠITIE VALCOVÉHO LEMU

Pre šitie valcového lemu sú najvhodnejšie ľahkej látky ako jemná bavlnená tkanina, voál, organdy, krep apod. Pre dosiahnutie valcového lemu upravte napätie nite tak, by sa pri obnitkovanie okraj látky ohol pod látku. Úpravou nastavení napätia nite zmeníte spôsob zatočenie. Pre šitie valcovým lemom je treba nastaviť páčku stehu do polohy R.

Poznámka: Pred samotným šitím si nastavenie a steh vyskúšajte na kúsku látky. pridržiavajte vytvorenú retiazku, aby sa vám nezamotala do lemu.

Poznámka: Pri šitím valcovým lemom je minimálna šírka obnitkovanie cca 1,5 mm.

26. ŠITIE KRYCIEHO STEHU

stroj môže šiť 3-nitný 5,6 mm široký spodný krycí steh. Krycie steh sa používa pre zakrytie lemu alebo šitie výstrihov a pre lemovanie spodných častí tričiek pod. Krycie steh je najvhodnejší pre pružné látky ako napríklad pleteniny. Možno ho tiež použiť pre látky ako napríklad denim, ale musí byť starostlivo vykonané nastavenie napnutie, pretože je tu riziko preskočených stehov alebo pretrhnutie vlákna. Ak sa pri šití denimu objavuje preskočený steh alebo pretrhnuté vlákno, vymeňte najprv ihly a potom postupne nastavujte napnutie (po 1/4 čísla).

NASTAVENIE STROJA

* Presun noža do nepracovné pozície (strana 16).
* Jazýček stehovej dosky do pozície R (strana 17).
* Vyberte ihlu A a B.
* Nasaďte ihly C, D a E.
* Deaktivujte horný chápač (strana 17).
* Vyberte kryt noža A a nasaďte kryt B (strana 18).
* Zatvorte kryt chapača.

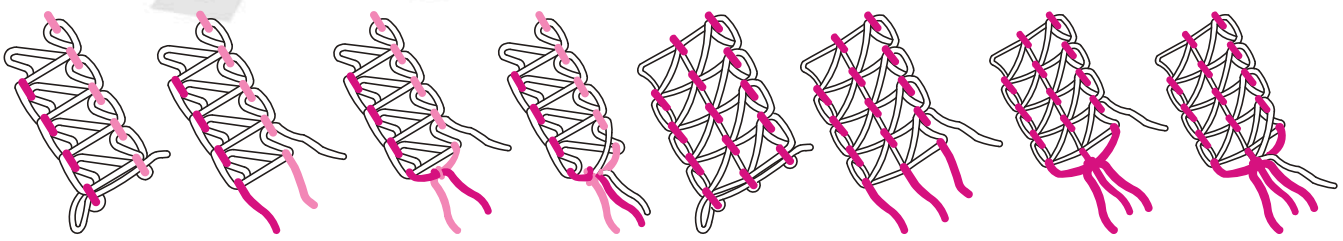
ZAISTENIE KONCA ŠVU

Pretože dochádza k rozmotaniu švu krycieho stehu, keď je vytiahnuté vlákno retiazku na konci stehu, zaistite koniec švu nasledujúcim spôsobom.

Keď šijete k okraju látky, pozdĺž vlákien vychádzajúcich z okraja látky, najprv zviažte vlákna (2 alebo 3 vlákna), ako je znázornené na ilustrácii vpravo. Potom zaviažte vlákna s vláknami retiazku.

Keď je šitie v polovici zastavené, potiahnite vlákna ihly (2-3 vlákna) na spodnej strane látky a zaviažte ich rovnakým spôsobom ako je uvedené vyššie.
Odstrihnite extra vlákna.

Poznámka: Zvyčajne sa šev na začiatku švu nerozmotává, ale je bezpečné zabezpečiť koniec švu rovnakým spôsobom ako pri šití k okraju látky.

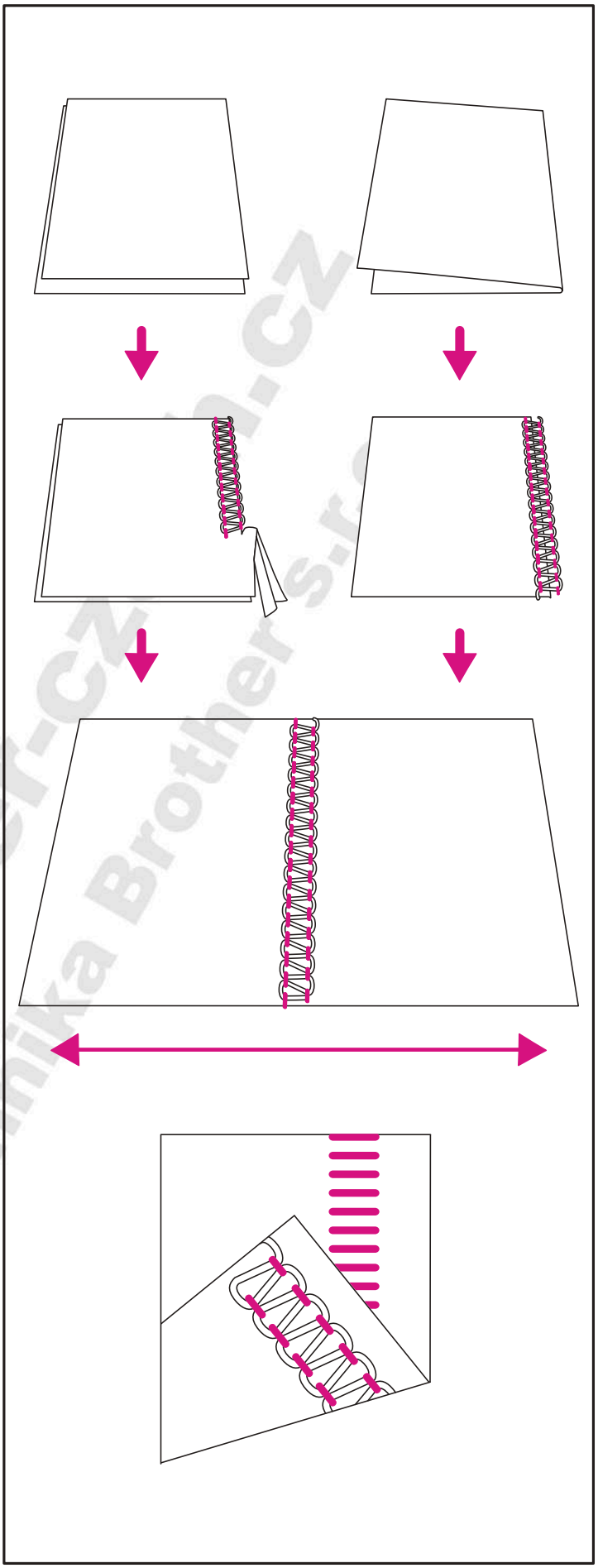


www.brother-czech.cz
Šicí technika Brother s.r.o.

27. ŠITIE PLOCHÝM STEHOM

Plochého stehu dosiahnete ušitím švu a následným roztiahnutím protiľahlých strán látky. Plochý steh možno použiť buď ako spôsob ozdobenie pri zošitie dvoch kusov látok dohromady (Štandardný plochý steh), alebo ako ozdobný prvok na jednom kuse látky (Dekoratívnz plochý steh).

V podstate existujú dva spôsoby šitia plochým stehom. Buď k sebe zložíte rubovej strany látky, aby ste mohli vytvoriť ozdobný vzor, alebo k sebe priložíte lícovej strany látky, čím vytvoríte priečkový steh.



ŠTANDARDNÝ PLOCHÝ STEH

* Použite ľavú alebo pravú ihlu.

* Pre dvounitný plochý steh: Aktivujte prevodník pre dvounitný steh. Navlečte spodný chápač a ľavú (A), alebo pravú (B) ihlu.

* Pre trojnitný plochý steh: navlečte spodný a horný chápač a ľavú (A), alebo pravú (B) ihlu.

* Nastavte stroj podľa "praktickej tabuľky s nastavením".

* Zložte dva kusy látky rubovými stranami k sebe, ayste dosiahli ozdobného stehu na lícnej strane odevu.

* Ušite šev a orežte (odstrihnite) prebytočnú látku. Ihelná niť sa bude skladať do tvaru V na rubovej strane látky. Niť spodného chapača sa natiahne do priamky na okraji tkaniny.

DEKORATÍVNY PLOCHÝ STEH

* Horný pohyblivý nôž posuňte do nepracovné polohy. Stroj tak nebude odrezávať látku na stehu.

* Postupujte podľa krokov 1-3 uvedených vyššie.

* Zložte látku rubovou stranou k sebe, aby ste dekoratívnym stehom šili na lícovej strane látky (V mieste ohybu).

* Umiestnite látku tak, že šitý šev s časťou stehu presahuje von z látky.

* Rozložte látku a zatiahnite na oboch koncoch stehu, aby ste ho zrovnali.

Tip: Niť horného chapača je u šitie plochým stehom tou, ktorá je vpredu. Horný chapač navlečte ozdobnou niťou a spodný chápač a ihlu potom bežnou niťou.

PRIEČKOVÝ STEH

Priečkový steh vytvoríte tak, že zošijete látku lícom k sebe. Ihelné niť tak bude vpredu a vytvorí rebríček.

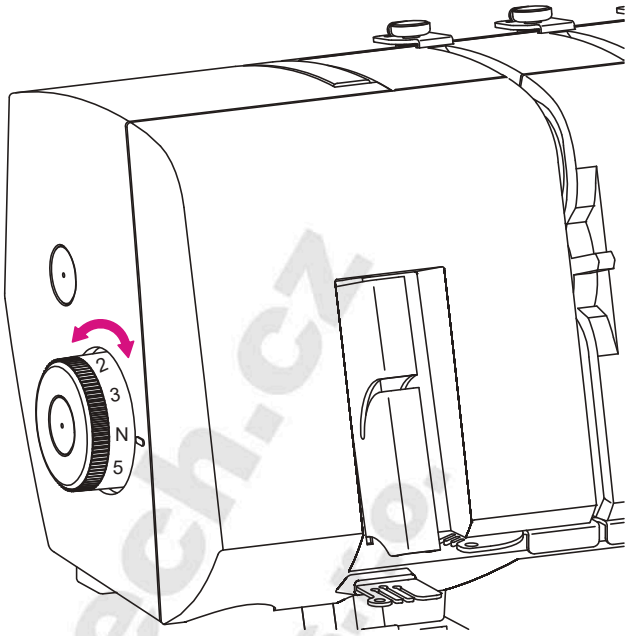
www.v-brother-cz.cz
Šicí technika Brother s.r.o.

28. NASTAVENIE TLAKU PRÍTLAČNÉ PÄTKY

Za bežných podmienok by mala byť hodnota tlaku na prítlačnú pätku nastavená na N. V niektorých prípadoch je vhodné hodnotu tlaku upraviť. V takom prípade zvyšujte alebo znižujte tlak prítlačnej pätky, kým nie ste s výsledkom spokojní. Vždy si pred samotným šitím nastavenie skúšobne otestujte na malom kúsku látky.

Prítlačná pätka je továrne nastavená tak, aby hodnota tlaku vyhovovala šitie stredne ťažkých materiálov.

* Na ovládači je hodnota N pre stredný tlak, 1 pre najnižší tlak a 7 pre najvyššie.

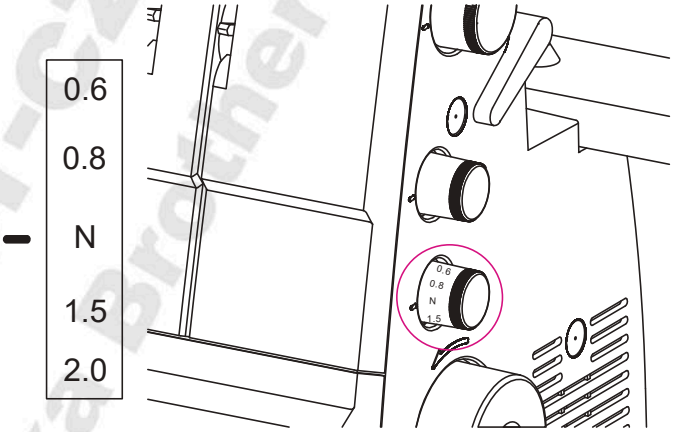


29. DIFERENCIÁLNE PODÁVANIE

Systém diferenciálneho podávanie pozostáva z dvoch podávačov materiálu, umiestnených za sebou, ktoré posúvajú materiál pod prítlačnú pätkou. môžete nastaviť rozdielnu hodnotu podávanie predného a zadného podávača, čoho s výhodou využijete najmä pri šití špeciálnych tkanín.

V závislosti na zmene pomeru rýchlosti podávanie predného a zadného zásobníka sa materiál buď "naťahuje" alebo "Sťahuje".

Diferenciálne podávanie použite, keď chcete zabrániť natiahnutie pletenín a zriasenie ľahkých látok. Pri bežnom obnitkovanie nastavte ovládač diferenciálneho podávania na hodnotu N.



NABERANIE OBNITKOVANIE (PRUŽNÝ, ELASTICKÝ MATERIÁL, PLETENINA)

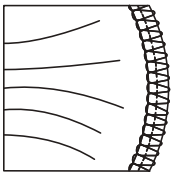
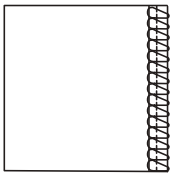
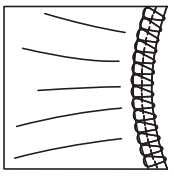
Pri obnitkovanie pružných materiálov (úplety, žerzej) nastavte hodnotu diferenciálneho podávanie medzi N a 2.0. Nastavenie je závislé od druhu šité látky a požadovanom naberanie.

Pred vlastným šitím odporúčame vykonať skúšobné šitie s rôznym nastavením.

STREČOVÉ OBNITKOVANIE (ĽAHKÝ MATERIÁL)

Pri obnitkovanie ľahkých tkanín, ako je napríklad hodváb nastavte hodnotu diferenciálneho podávania medzi 0.6 a N.

Pri šití zľahka pridržiavajte látku pri posuve pred a za prítlačnú pätkou. nastavenie závisí rovnako tak na šitom materiálu, ako na požadovanom zriasenie. pred vlastným šitím odporúčame vykonať skúšobné šitie s rôznym nastavením.

Látka	Diferenciální podávání - N	Nastavení
Elastická látka (Pletenina)		N-2.0
Nepružná látka (Chino, denim)		N
lehký matreiál (hedvábí, úplet)		0.6-N

www.brother-czech.cz šicí technika Brother shop

30. ODPORÚČANÉ NASTAVENIE NAPÄTIA

Nastavenie napätie ovplyvňuje:

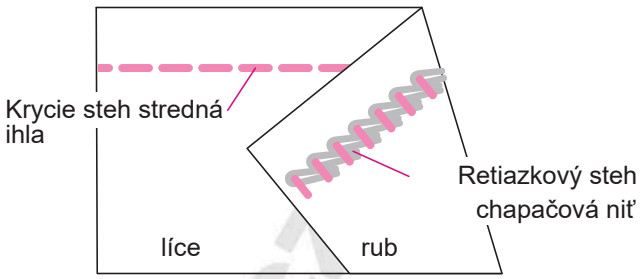
* Typ a hrúbka tkaniny
* Veľkosť ihly
* Sila, typ a zloženie nite

(1) DVOUNITNÝ RETIAZKOVÝ STEH

* Dĺžku stehu pre dvounitný retiazkový steh nastavte cez 2 mm.

* Ak je napätie nite ihly retiazkového stehu príliš voľné;
  - Nastavte ovládač napätie nite ihly (modrý) na vyššiu hodnotu.
  - Alebo nastavte ovládač napätia nite retiazkového chápadla (hnedý) na nižšiu hodnotu.

Retiazkový steh



Pozícia ihly	Stehový jazýček	R
	Dĺžka stehu	2~4
	Pozícia horného chapača	C

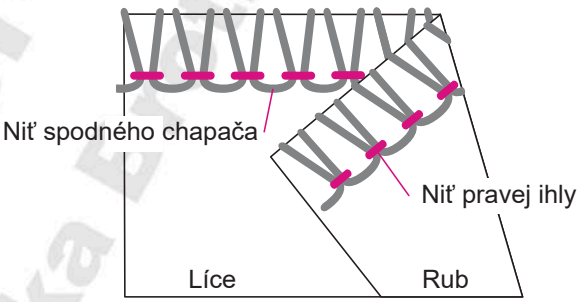
Látka	Ovládač napätie				ATD: D
	Oranžová	Modrá	Zelená	Červená	Hnedá
Stredne silné		●			●

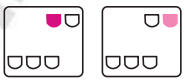
(2) DVOUNITNÝ ZTAŽENÝ OVERLOCKOVÝ

* Když je napětí nitě spodního chapače příliš velké nebo napětí jehelní nitě příliš volné: - Nastavte ovladač napětí nitě spodního chapače (červený) na nižší hodnotu.
- Nebo nastavte ovladač napětí jehelní nitě (oranžový nebo modrý) na vyšší hodnotu.

* V případě, že napětí nitě spodního chapače je volné :
- Nastavte ovladač napětí nitě spodního chapače (červený) na vyšší hodnotu.

Dvounitný stiahnutý široký a dvounitný stiahnutý úzky



Pozícia ihly	Stehový jazýček	N
	Dĺžka stehu	2 ~ 4
	Prevodník	NAS

(a) Dvounitný stiahnutý široký

Látka	Ovládač napätie				ATD: G
	Oranžová	Modrá	Zelená	Červená	Hnedá
Stredne silné	●		Prevodník	●	

(b) Dvounitný stiahnutý úzky

Látka	Ovládač napätie				ATD: D
	Oranžová	Modrá	Zelená	Červená	Hnedá
Stredne silné		●	Prevodník	●	

www.brother-czech.cz Šicí technika Brother shop

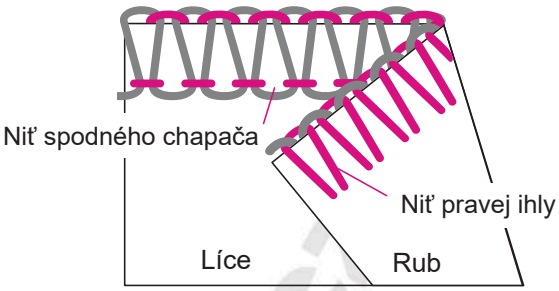
(3) DVOUNITNÝ OVERLOCKOVÝ

* Informácie o tom, ako horný chápač prevediete na prevodník na dvounitný steh.

* Ak je niť spodného chapača vidieť aj na rubovej strane látky:
  - Nastavte ovládač napätie nite spodného chapača (červený) na vyššiu hodnotu.
  - Alebo nastavte ovládač napätie ihelné nite (Oranžový alebo modrý) na nižšiu hodnotu.

* Keď je napätie ihelné nite príliš voľné:
  - Nastavte ovládač napätie ihelné nite (oranžový alebo modrý) na vyššiu hodnotu.
  - Alebo nastavte ovládač napätia nite spodného chapača (červený) na nižšiu hodnotu.

Dvounitný obnitkovacie široký a obnitkovacie stiahnutý úzky



Pozícia ihly	Stehový jazýček	N
	Dĺžka stehu	2 ~ 4
	Converter	NAS

(a) Dvounitný overlockový široký

Látka	Ovládač napätie				ATD: E
	Oranžová	Modrá	Zelená	Červená	Hnedá
Stredne silné	●		Prevodník	●	

(b) Dvounitný overlockový úzky

Látka	Ovládač napätie				ATD: E
	Oranžová	Modrá	Zelená	Červená	Hnedá
Stredne silné		●	Prevodník	●	

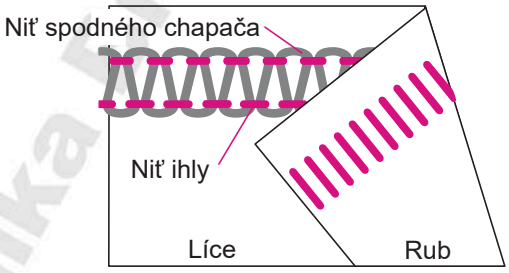
(4) DVOUNITNÝ PLOCHÝ

* Informácie o tom, ako horný chápač prevediete na prevodník na dvounitný steh, nájdete na strane 15.

* Ak je niť spodného chapača vidieť aj na rubovej strane látky:
  - Nastavte ovládač napätie nite spodného chapača (Červený) na vyššiu hodnotu.
  - Alebo nastavte ovládač napätie ihelné nite (Oranžový alebo modrý) na nižšiu hodnotu.

* Keď je napätie ihelné nite príliš voľné:
  - Nastavte ovládač napätie ihelné nite (oranžový alebo modrý) na vyššiu hodnotu.
  - Alebo nastavte ovládač napätie nite spodného chapača (červený) na nižšiu hodnotu.

Dvounitný plochý široký a dvounitný plochý úzky



Pozícia ihly	Stehový jazýček	N
	Dĺžka stehu	2 ~ 4
	Prevodník	NAS

(a) Dvounitný plochý široký

Látka	Ovládač napätie				ATD: E
	Oranžová	Modrá	Zelená	Červená	Hnedá
Stredne silné	●		Prevodník	●	

(b) Dvounitný plochý úzky

Látka	Ovládač napätie				ATD: E
	Oranžová	Modrá	Zelená	Červená	Hnedá
Stredne silné		●	Prevodník	●	

www.sustercargo.sk
Šicí technika Bothma s.r.o.

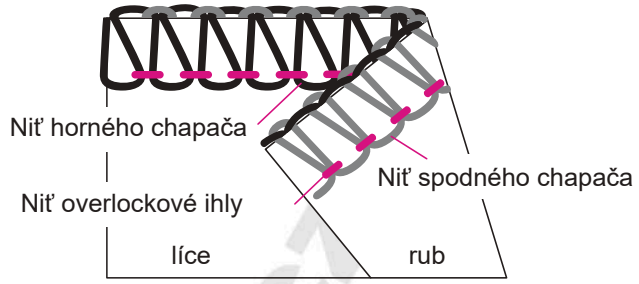
(5) TROJNITNÝ OVERLOCKOVÝ

* Ak je niť horného chapača vidieť aj na rubovej strane látky:
  - Nastavte ovládač napätie nite horného chapača (Zelený) na vyššiu hodnotu.
  - Alebo nastavte ovládač napätia nite spodného chapača (červený) na nižšiu hodnotu.

* Ak je niť spodného chapača vidieť aj na lícnej strane látky:
  - Nastavte ovládač napätie nite horného chapača (Zelený) na vyššiu hodnotu.
  - Alebo nastavte ovládač napätia nite spodného chapača (červený) na nižšiu hodnotu.

* Keď je napätie ihelné nite príliš voľné, nastavte ovládač napätie ihelné nite (oranžový alebo modrý) na vyššiu hodnotu.

3-nitný overlockový, široký a 3-nitný overlockový úzky



Pozícia ihly	Stehový jazýček	N
	Dĺžka stehu	2~4
	Prevodník	N/A

(a) 3-nitný overlockový, široký

Látka	Ovládač napätie				ATD: B
	Oranžová	Modrá	Zelená	Červená	Hnedá
Stredne silné	●		●	●	

(b) 3-nitný ovelockový úzky

Látka	Ovládač napätie				ATD: A
	Oranžová	Modrá	Zelená	Červená	Hnedá
Stredne silné		●	●	●	

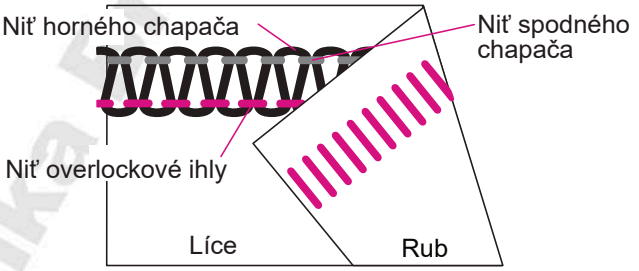
(6) TROJNITNÝ PLOCHÝ

* Keď je napätie nite spodného chapača príliš voľné:
  - Nastavte ovládač napätie nite spodného chapača (Červený) na vyššiu hodnotu.
  - Alebo nastavte ovládač napätie ihelné nite (Oranžový alebo modrý) na nižšiu hodnotu.

* Keď je napätie nite horného chapača príliš voľné:
  - Nastavte ovládač napätie nite horného chapača (Zelený) na vyššiu hodnotu.
  - Alebo nastavte ovládač napätie ihelné nite (Oranžový alebo modrý) na nižšiu hodnotu.

* Keď je napätie ihelné nite príliš voľné:
  - Nastavte ovládač napätie ihelné nite (oranžový alebo modrý) na vyššiu hodnotu.
  - Alebo nastavte ovládač napätie nite horného chapača (zelený) na nižšiu hodnotu.

3-nitný plochý, široký a 3-nitný plochý, úzky



Pozícia ihly	Stehový jazýček	N
	Dĺžka stehu	2~4
	Prevodník	N/A

(a) 3-nitný overlockový, široký

Látka	Ovládač napätie				ATD: F
	Oranžová	Modrá	Zelená	Červená	Hnedá
Stredne silné	●		●	●	

(b) 3-nitný overlockový, úzky

Látka	Ovládač napätie				ATD: F
	Oranžová	Modrá	Zelená	Červená	Hnedá
Stredne silné		●	●	●	

www.sewingmachinespro.com
Šicí technika Brother

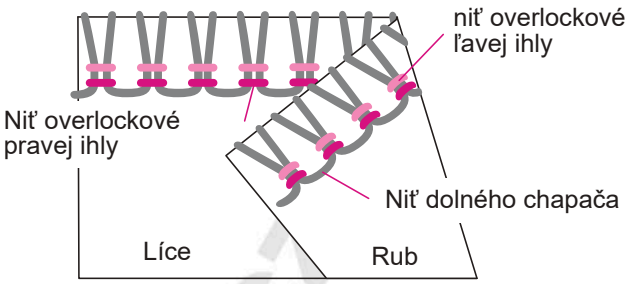
(7) TROJNITNÝ PRUŽNÝ

* Keď je napätie nite spodného chapača príliš voľné:
  - Nastavte ovládač napätie nite spodného chapača (Červený) na vyššiu hodnotu.

* Keď je napätie ihelné nite príliš voľné:
  - Nastavte ovládač napätia ihelné nite (Oranžový) na vyššiu hodnotu.

* Keď je napätie ihelné nite príliš voľné:
  - Nastavte ovládač napätie ihelné nite (modrý) na vyššiu hodnotu.

3-nitný pružný steh



Pozícia ihly	Stehový jazýček				N
	Dĺžka stehu				2~4
	Prevodník				ano
Látka	Voľba napätia				ATD: G
	Oranžová	Modrá	Zelená	Červená	Hnedá
Ľahký materiál	●	●	Prevodník	●	

(8) ŠTVORNIŤOVÝ OVERLOCKOVÝ

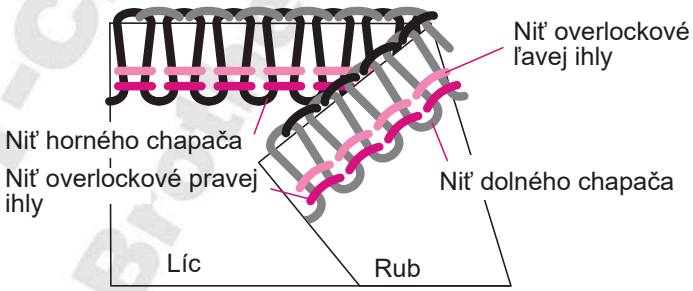
* V prípade, že niť horného chapača je vidieť aj na rubovej strane látky, potom:
  - Nastavte ovládač napätie nite horného chapača (Zelený) na vyššiu hodnotu.
  - Alebo ovládač napätie nite spodného chapača (Červený) nastavte na nižšiu hodnotu.

* Ak je niť spodného chapača vidieť na lícovej strane látky, potom:
  - Nastavte ovládač napätie nite spodného chapača (Červený) na vyššiu hodnotu.
  - Alebo nastavte ovládač napätie nite horného chapača (zelený) na nižšiu hodnotu.

* Ak je napätie ihelné nite príliš voľné:
  - Nastavte ovládač napätie ihelné nite (Oranžový) na vyššiu hodnotu.

* Ak je napätie ihelné nite príliš voľné:
  - Nastavte ovládač napätie ihelné nite (modrý) na vyššiu hodnotu.

4-nitný overlockový



Pozícia ihly	Stehový jazýček				N
	Dĺžka stehu				2~4
	Prevodník				N/A
Látka	Voľba napätia				ATD: A
	Oranžová	Modrá	Zelená	Červená	Hnedá
Ľahký materiál	●	●	●	●	

www.brother-czech.cz Šicí technika Brother s.r.o.

(9) ŠTVORNIŤOVÝ ZAISŤOVACIE STEH

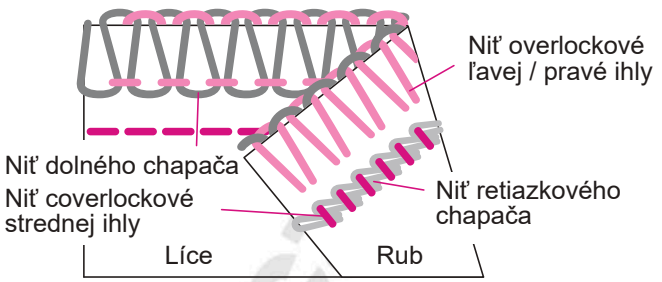
* V prípade, že je niť vidieť aj na rubovej strane látky, potom:
  - Nastavte ovládač napätie nite horného chapača (Modrý) na vyššiu hodnotu.
  - Alebo ovládač napätie nite spodného chapača (Červený) nastavte na nižšiu hodnotu.

* Ak je niť spodného chapača vidieť na lícovej strane látky, potom:
  - Nastavte ovládač napätie nite spodného chapača (Červený) na vyššiu hodnotu.
  - Alebo nastavte ovládač napätie nite horného chapača (zelený) na nižšiu hodnotu.

* Ak je napätie ihelné nite príliš voľné:
  - Nastavte ovládač napätie ihelné nite (Oranžový) na vyššiu hodnotu.

* Ak je napätie ihelné nite príliš voľné:
  - Nastavte ovládač napätie ihelné nite (hnedý) na vyššiu hodnotu.

4-nitný bezpečnostný steh široký a 4-nitný bezpečnostný steh úzky



Pozícia ihly	Stehový jazýček	N
	Dĺžka stehu	2~4
	Prevodník	ano

(a) 4-nitný bezpečnostný steh široký

Látka	Voľba napätia				ATD: I
	oranžová	modrá	zelená	červená	hnedá
Ľahký materiál	◒	●	Prevodník	●	●

(b) 4-nitný bezpečnostný steh úzky

Látka	Voľba napätia				ATD: I
	oranžová	modrá	zelená	červená	hnedá
Ľahký materiál	◒	●	Prevodník	●	●

(10) 5-NITNÝ BEZPEČNOSTNÝ STEH

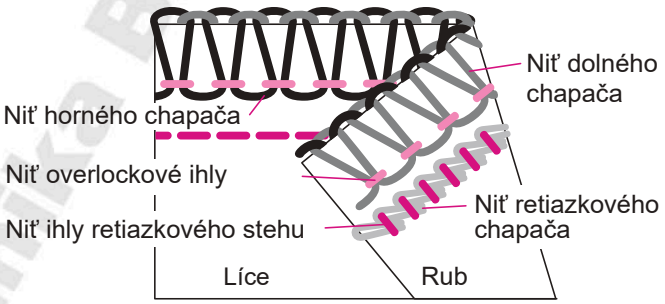
* Nastavte automatické napätie režimov do polohy A alebo B na obrázku vpravo a odšijte skúšobné vzorky vašej látky.
* Keď je horná niť chapača na spodnej strane tkaniny:
  - Posuňte páčku napätie nite horného chapača (Zelená) na vyššiu hodnotu.
  - Alebo posuňte páčku napätie dolného chapača (Červená) na nižšiu hodnotu

* Keď je na hornej strane textílie spodná niť chapača:
  - Posuňte páčku napätie nite spodného chapača (Červená) na vyššiu hodnotu.
  - Alebo posuňte páčku napätia horného chapača (Zelený) na nižšiu hodnotu.

* Keď napätie nite ľavej ihly je príliš voľné:
  - Posuňte páčku napätie ľavej ihly (oranžová) na vyššiu hodnotu.

* Keď je napätie nite retiazkového stehu príliš voľné:
  - Posuňte páčku napätia retiazkového stehu (Oranžová) na vyššiu hodnotu.
  - Alebo posuňte páčku napätie retiazkového stehu (Hnedá) na nižšiu hodnotu.

5-nitný bezpečnostný steh široký a 5-nitný bezpečnostný steh úzky



Pozícia ihly	Stehový jazýček	N
	Dĺžka stehu	2~4
	Prevodník	N/A

(a) 5-nitný bezpečnostný steh široký

Látka	Voľba napätia				ATD: B
	oranžová	modrá	zelená	červená	hnedá
Ľahký materiál	◒	●	●	●	●

(b) 5-nitný bezpečnostný steh úzky

Látka	Voľba napätia				ATD: A
	oranžová	modrá	zelená	červená	hnedá
Ľahký materiál	◒	●	●	●	●

Brother CZ spol. s r.o. Šicí technika Rotmanová

(11) KRYCIE STEH

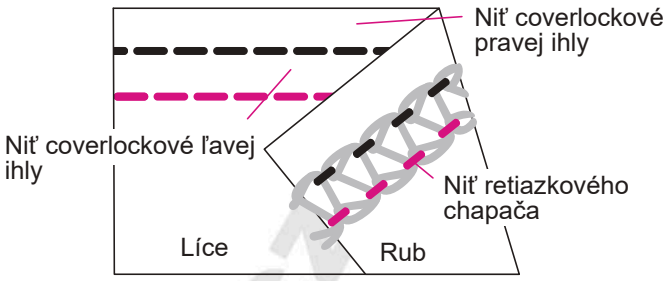
* Ak je niť chapača krycieho stehu príliš voľná:
Nastavte ovládač napätie tejto nite (hnedý) na vyššiu hodnotu.

* Ak je napätie nite ľavej ihly krycieho stehu príliš voľné:
  - Nastavte ovládač napätie nite ľavej ihly krycieho stehu (oranžový) na vyššiu hodnotu.
  - Alebo nastavte ovládač napätie nite chapača krycieho stehu (hnedý) na nižšiu hodnotu.

* Ak je napätie nite pravej ihly krycieho stehu príliš voľné:
  - Nastavte ovládač napätie nite pravej ihly krycieho stehu (modrý alebo oranžový) na vyššiu hodnotu.
  - Alebo nastavte ovládač napätia nite chapača krycieho stehu (hnedý) na nižšiu hodnotu.

* Ak sa tkanina pri pohľade zhora dvíha a vytvára "Hrče" medzi niťami ihiel a na spodnej strane sa švy naopak zužujú:
  - Nastavte ovládač napätie nite chapača krycieho stehu (hnedý) na nižšiu hodnotu.

Coverlockový steh široký a coverlockový steh úzky



Pozícia ihly	Stehový jazýček	R
	Dĺžka stehu	N~4
	Poloha hnacie spojky	C

(a) Coverlockový steh široký

Látka	Voľba napätia				ATD: H
	oranžová	modrá	zelená	červená	hnedá
Polyester	◒		◒		●
Vlnený nylon	◒		◒		●

(b) Coverlockový steh úzky

Látka	Voľba napätia				ATD: H
	oranžová	modrá	zelená	červená	hnedá
Polyester	◒	◒			●
Vlnený nylon	◒	◒			●

(12) TROJNITNÝ KRYCIE STEH

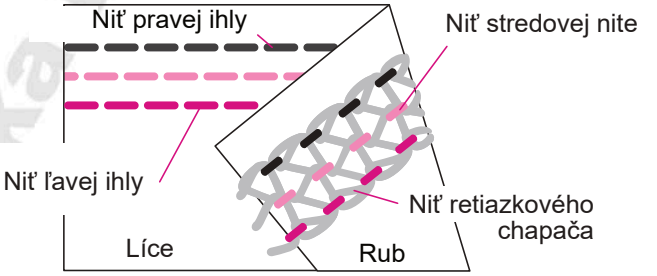
* Ak je niť chapača krycieho stehu príliš voľná:
  - Nastavte ovládač napätia tejto nite (hnedý) na vyššiu hodnotu.

* Ak je napätie nite ľavej ihly krycieho stehu príliš voľné:
  - Nastavte ovládač napätie nite ľavej ihly krycieho stehu (oranžový) na vyššiu hodnotu.
  - Alebo nastavte ovládač napätie nite chapača krycieho stehu (hnedý) na nižšiu hodnotu.

* Ak je napätie nite strednej ihly krycieho stehu príliš voľné:
  - Nastavte ovládač napätie nite strednej ihly krycieho stehu (modrý) na vyššiu hodnotu.
  - Alebo nastavte ovládač napätia nite chapača krycieho stehu (hnedý) na nižšiu hodnotu.

* Ak je napätie nite pravej ihly krycieho stehu príliš voľné:
  - Nastavte ovládač napätie nite pravej ihly krycieho stehu (zelený) na vyššiu hodnotu.
  - Alebo nastavte ovládač napätie nite chapača krycieho stehu (hnedý) na nižšiu hodnotu.

Trojnitný krycie steh



Pozícia ihly	Stehový jazýček	
	Dĺžka stehu	N~4
	Poloha hnacie spojky	C

Látka	Voľba napätia				ATD: J
	oranžová	modrá	zelená	červená	hnedá
Polyester	◒	◒	◒		●
Vlnený nylon	◒	◒	◒		●

* Ak sa tkanina pri pohľade zhora dvíha a vytvára "hrče" medzi niťami ihiel a na spodnej strane sa švy naopak zužujú:
  - Nastavte ovládač napätie nite chapača krycieho stehu (hnedý) na nižšiu hodnotu.

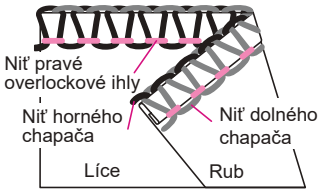
www.kbromerica.com
Brother Technika Praha s.r.o.

(13-16) ÚZKY STEH A ROLOVACIE STEH

Stehový jazýček:	R	Dĺžka stehu:	1~2	Prevodník	nie

(13) 3-nitný úzky steh

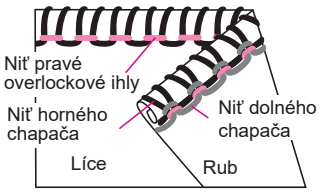




Jemná látka	Voľba napätia ATD: A				
	oranžová	modrá	zelená	červená	hnedá
Polyester		●	●	●	
Vlnený nylon		●	●	●	

(14) 3-nitný rolovacie steh



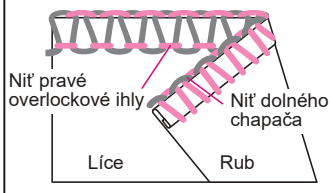


Jemná látka	Voľba napätia ATD: C				
	oranžová	modrá	zelená	červená	hnedá
Polyester		●	●	●	
Vlnený nylon		●	●	●	

Stehový jazýček:	R	Dĺžka stehu:	1~2	Prevodník	áno

(15) 2-nitný úzky steh

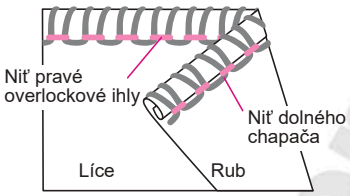




Jemná látka	Voľba napätia ATD: E				
	oranžová	modrá	zelená	červená	hnedá
Vlnený nylon		●	Prevodník	●	

(16) 2-nitný rolovacie steh





Jemná látka	Voľba napätia ATD: B				
	oranžová	modrá	zelená	červená	hnedá
Polyester		●	Prevodník	●	
Vlnený nylon		●	Prevodník	●	

www.brotherczech.cz
Šicí technika Brother s.r.o.

31. ÚDRŽBA STROJA

O obnitkovacie šijací stroj sa musíte starať starostlivejšie než o štandardné šijací stroj z dvoch dôvodov:

(A) Orezávacie nože a ich činnosť majú za následok veľké množstvo zvyškov vlákien.

(B) Obnitkovací šijací stroj šije vysokou rýchlosťou a potrebuje pravidelne premazávať pracovnej časti, ktoré sa pri šití pohybujú.

ČISTENIE

Vypnite stroj a vytiahnite šnúru zo zásuvky.

* Otvorte kryt chapača a štetčekom odstráňte všetky zvyšky vlákien.

* Zatvorte kryt chapača a mäkkou handričkou utrite z povrchu stroja prach a zvyšky vlákien.

MAZANIE

Vypnite stroj a vytiahnite šnúru zo zásuvky.

* Pre tichý a bezporuchový chod stroja, pracovné časti, ktoré sa pri šití pohybujú, pravidelne mažte (Viď obrázok).

* Pre mazanie stroja používajte iba dodávaný olej určený pre mazanie šijacích strojov. Ak by ste mazali stroj iným olejom, mohli by ste ho poškodiť.

* Pred začatím šitia očistite stroj od prípadných kvapiek od oleja.

VÝMENA HORNÉHO POHYBLIVÉHO NOŽE

Stroj vypnite a odpojte ho zo zásuvky.

Pohyblivý horný nôž vymeňte, ak sa otupí. Horný nôž vymeňte podľa nižšie uvedeného postupu.

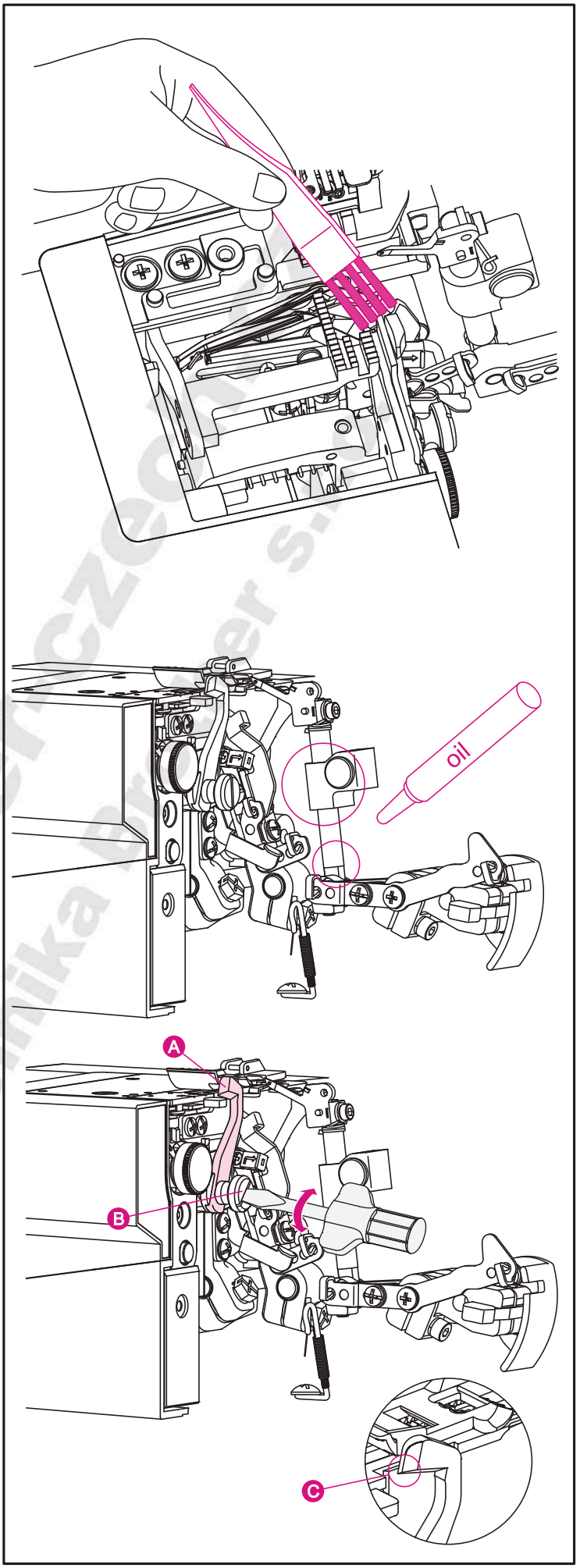
* Otvorte kryt a nastavte pohyblivý horný nôž (A) do pracovnej pozície.

* Povoľte skrutku (B) a vyberte hornú nôž (A).

* Otáčajte ručným okolo kým držiak horného noža nie je v najnižšej polohe.

* Vložte nový horný nôž do drážky držiaka horného noža a utiahnite skrutku (B).

* Uistite sa, že predná hrana pohyblivého horného noža je o 0.5 - 1.0 mm nižšie než hrana stabilného spodného noža (C).



www.brothercz.com
Ščetechnika Brother s.r.o.

ULOŽENIE STROJA

Ak stroj nepoužívate, uistite sa, že je odpojený zo zásuvky. Prikryte stroj krytom, aby ste ho chránili pred prachom.
Uložte stroj na takom mieste, kde nebude vystavený priamemu slnečnému svitu a vlhkosti.

SERVIS

Pre opravu a servis šijacieho stroja využívajte len autorizované servisné strediská!
Prípadné ťažkosti najprv skúste vyriešiť podľa nižšie uvedeného návodu. V prípade špecifického problému odporúčame na kúsok látky vykonať skúšobné šitie a s týmto vzorkem navštíviť servis. Ukážka šitie je oveľa viac dôkazov než opis situácie, čo stroj robí alebo nerobí.

Neoriginálne diely a príslušenstvo
Záruka sa nevzťahuje na chyby a poškodenia spôsobené používaním neoriginálnych dielov alebo príslušenstva.

32. ODSTRAŇOVANIE PORÚCH

Problém	Riešenie
Látka sa nepodáva správne	* Zväčšite dĺžku stehu. * Pri šití ťažkých tkanín a materiálov zvýšte tlak prítlačnej pätky. * Pri šití ľahkých tkanín a materiálov znížte tlak prítlačnej pätky. * Skontrolujte diferenciálne podávanie.
Zlomená ihla	* Nasaďte ihlu správne. * Počas šitia látku neťahajte. * Utiahnite skrutku ihly na ihelné tyči. * Pri šití silnejších látok použite väčšie ihly.
Niť sa trhá	* Skontrolujte navlečenie stroja. * Skontrolujte, či niť nie je zamotaná alebo o niečo zachytená. * Skontrolujte správne nasadenie ihly. * Vymeňte ihlu za novú, súčasná môže byť ohnutá alebo tupá. * Použite kvalitnejšie niť. * Znížte napätie nite.
Preskočené stehy	* Vymeňte ihlu za novú, súčasná môže byť ohnutá alebo tupá. * Utiahnite skrutku ihly na ihelné tyči. * Skontrolujte správne nasadenie ihly. * Skontrolujte typ a veľkosť ihly. * Skontrolujte, že je stroj správne navlečený. * Zvýšte tlak prítlačnej pätky. * Použite nite vysokej kvality.
Nerovnomerné stehy	* Vyvážte napätie nití. * Skontrolujte, či nie je zamotaná alebo zauzlená niť. * Skontrolujte, že je stroj správne navlečený.
Látka sa vráskavie	* Znížte napätie nite. * Skontrolujte, či nie je zamotaná alebo zauzlená niť. * Použite kvalitnejšie niť. * Skráťte dĺžku stehu. * Znížte tlak prítlačnej pätky pri ľahkých látok. * Skontrolujte diferenciálne podávanie

www.pdfmaszech.cz
Bratmor s.r.o.

Problém	Riešenie
Nesprávny orez nití	* Skontrolujte nastavenie orezov nite. * Vymeňte jeden alebo oba orezy nite.
Látka sa upcháva pod pätkou	* Skontrolujte, či nie je zamotaná alebo zauzlená niť. * Ak zošívate príliš silné vrstvy látky, potom pred použitím overlocku tieto najprv buď prežehlite, prichyťte ručne alebo bežným šijacím strojom.
Stroj vůbec nereaguje	* Pripojte stroj do zásuvky.

33. ŠPECIFIKÁCIA

Rýchlosť šitia	Maximum 1300 stehov / min
Dĺžka stehu	1.0 - 5.0 mm
Diferenciálny podávač	1:0.6 - 1:2
Šírka obnitkovacího stehu	Ľavá ihla: 5.0 - 7.0 mm Pravá ihla: 3.0 - 5.0 mm Plochý steh: 2.8 - 5.6 mm
Zdvih ihelné tyče	27 mm
Zdvih prítlačnej pätky	4.5 mm
Ihly	ELx705 veľkosť: #14/90, #12/80
Počet ihiel	1, 2, 3
Počet nití	2, 3, 4, 5

35. ROZMERY PRÍSTROJE

Šírka	372 mm / 412 mm
Dĺžka	293 mm
Výška	296 mm / 354mm
Hmotnosť	8.5 kg

Informácie uvedené v tejto príručke sú koncipované tak, aby boli čo najúplnejšie a čo možno najviac zodpovedali skutočnosti. Avšak vyhradzujeme si právo uskutočňovať kedykoľvek a bez predchádzajúceho oznámenia zmeny, pokiaľ ide o vybavenie stroja a jeho príslušenstvo, modifikáciu výkonu alebo dizajn.

Všetky tieto zmeny a modifikácie majú za cieľ prospech zákazníka a vylepšení prístroja.

www.brother-czech.cz
Šicí technika Brother s.r.o.

Distribútor pre Českú a Slovenskú republiku:
Šicí technika Brother s.r.o.
Svatoplukova 2479/47, 796 01 Prostějov
tel.: 582 333 211 | e-mail: brother@brother-czech.cz
www.brother-czech.cz

www.brother-czech.cz
Šicí technika Brother s.r.o.